ZERO fire systems
industrial fire protection

Control Panels Monitoren

Monitorsystemen voor Industriële Brandbestrijding

ZERO Fire Systems B.V.
Industrial Fire Protection

Tel.: +31 (0)10 - 44 22 525
www.zerofiresystems.nl

© Copyright ZERO Fire Systems B.V.

All rights reserved. Reproduction in whole or part without prior written permission from ZERO Fire Systems B.V. is prohibited. Great care has been taken throughout the catalogue to be accurate, but ZERO Fire Systems B.V. cannot accept any responsibility for any errors or omissions which might occur.

All products, logos, names and technologies are trademarks and/or registered trademarks of their respective companies.

2019

MASTER CONSOLE (POTENZA E CONTROLLO) PER MONITORI A CONTROLLO REMOTO
MASTER PANELS (POWER & CONTROL) FOR REMOTE CONTROLLED MONITORS

Leggio / Podium

Pannello di Potenza e controllo Exd / Exd Power & Control Panel

Descrizione

Le Console Master di potenza e controllo sono quadri appositamente sviluppati per i monitori a controllo remoto elettrici ed elettro-idraulici. Questi pannelli sono usati per fornire ai monitori la potenza elettrica e comandare da remoto tutti i loro movimenti, inclusa l'automazione delle valvole di isolamento acqua e schiuma. Le soluzioni standard disponibili consentono la composizione di svariate architetture di controllo. Le soluzioni disponibili consentono la composizione di architetture idonee all'installazione sia in area sicura che classificata Zona 1 o 2 GD in accordo alla direttiva ATEX. Ogni quadro è configurabile in funzione dei controlli necessari, delle segnalazioni e della tipologia di comandi preferita nonché nella composizione dei materiali delle carpenterie e della verniciatura. Per soluzioni complesse, dove le soluzioni standard non trovano applicazione, contattare SA Fire Protection per discutere i dettagli dell'architettura desiderata.

Per architetture alternative dove:

1. E' richiesta una Console Secondaria
2. E' Richiesta una unità wireless

fare riferimento ai seguenti Data Sheets:

Console SLAVE : DS B 40 10 10 30

Unità Wireless: DS B 40 10 10 40

Description

The Master Panels (Power & Control) are specifically designed for remote controlled monitors electric and electro-hydraulic. This panels are used to supply the monitors with the required electrical power and controls for their movements including the automation of the isolation valves such as water and foam concentrate valves. The various combination available allow for the composition of systems architecture suitable for installation within safe or hazardous area Zone 1 or 2 GD according to ATEX directive. Every panel can be tailored to meet the specific project requirements in terms of controls, signaling and commands type as well as panel housing materials and painting system. For complex systems in which the standard solution may not fit the requirements, contact SA Fire Protection to discuss the detail of the desired architecture.

For system architectures where:

1. A secondary Console is required
2. A wireless control unit is required

please refer to the following Data Sheets:

SLAVE Control Panels : DS B 40 10 10 30

Wireless Unit: DS B 40 10 10 40

I particolari di questo foglio tecnico, sebbene esatti al tempo della pubblicazione, potrebbero essere soggetti a modifiche senza preavviso. - The data shown on this data sheet, although correct at the time of publication, may be varied without notice.

Caratteristiche tecniche

Modulo di Potenza e comandi di controllo:

- Carpenteria a scelta tra:
  - Lamiera di Acciaio al Carbonio (1)
  - Acciaio Inox AISI 316
  - Lega di Alluminio(2)
- Guarnizioni in Poliuretano (3)
- Morsetti di messa a terra per ciascun elemento
- Interruttore principale 0 / 1
- Pulsante di stop in emergenza
- Indicatore a LED di guasto
- Indicatore a LED di presenza tensione
- Pulsante di test lampade
- Alimentazione elettrica:
  - 415 VCA 3F+N 50 Hz
  - 230 VCA 1F+N 50 Hz
  - 24 VDC
- Costruzione idonea per:
  - Area Sicura grado di protezione IP 55, IP 65 o IP 67
  - Area classificata ATEX II 2(1) GD Ex-d II B / II B + H2 (2)
- Formati carpenteria:
  - A leggio
  - JB(2)
- Comandi:
  - Joystick (4)
  - Pulsanti
- Indicatori a LED comandi

Monitori controllabili:

- Elettrici
  - Elettro-idraulici
- Movimenti e controlli:
  - Monitore Alto/Basso
  - Monitore Destra/Sinistra
  - Bocchello o deflettore Jet/Fog
  - Valvola principale acqua
  - Valvola schiuma

Colorazioni standard:

- Colore rosso RAL 3000
- Colore grigio RAL 7035

Technical characteristics

Control Panel and Power Module:

- Housing to be selected among:
  - Carbon Steel Sheets (1)
  - Stainless Steel AISI 316
  - Aluminium alloy (2)
- Polyurethane Gasket (3)
- Earth connection terminals for each component
- Main switch 0 / 1
- Emergency stop push button
- LED indicator for fault
- LED indicator for power presence
- Lamp test push button
- Power Supply:
  - 415 VAC 3PH+N 50 Hz
  - 230 VAC 1PH+N 50 Hz
  - 24 VDC
- Construction suitable for installation within:
  - Safe Area protection grade IP 55, IP 65 or IP 67
  - Classified area ATEX II (2)1 GD Ex-d II B / II B + H2 (2)
- Housing shapes:
  - Podium
  - JB(2)
- Command:
  - Joystick (4)
  - Push button
- LED indicator command

Controllable monitors:

- Electric
  - Electro-hydraulics
- Movements and Controls:
  - Monitor Upwards / Downwards
  - Monitor Rightwards / Leftwards
  - Nozzle or Spreader Jet/Fog
  - Main valve water
  - Foam Valve

Standard colors:

- Colour red RAL 3000
- Colour grey RAL 7035

Note:

(1) Valido solo per armadi a leggio
(2) Valido solo per quadri Ex-d
(3) Valido solo per armadi a leggio
(4) Valido solo per area sicura

Notes:

(1) Valid only for podiums
(2) Valid only for Ex-d panels
(3) Valid only for podiums
(4) Valid only for safe area

I particolari di questo foglio tecnico, sebbene esatti al tempo della pubblicazione, potrebbero essere soggetti a modifiche senza preavviso. - The data shown on this data sheet, although correct at the time of publication, may be varied without notice.

Dimensioni e Pesi	Dimensions and Weights

Leggio / Podium

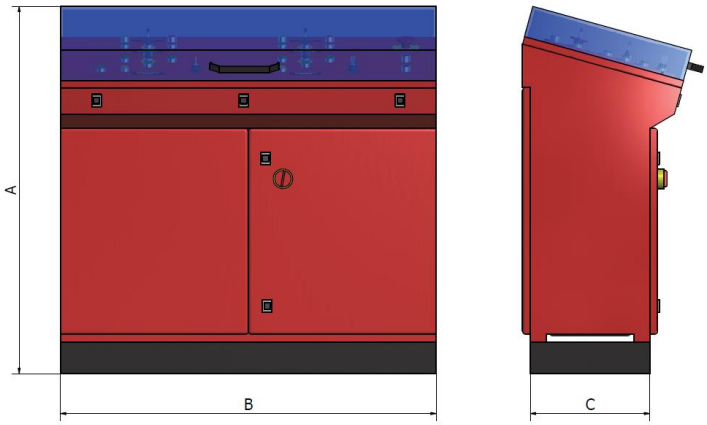

Pannello di controllo Ex d / Ex d Control Panel

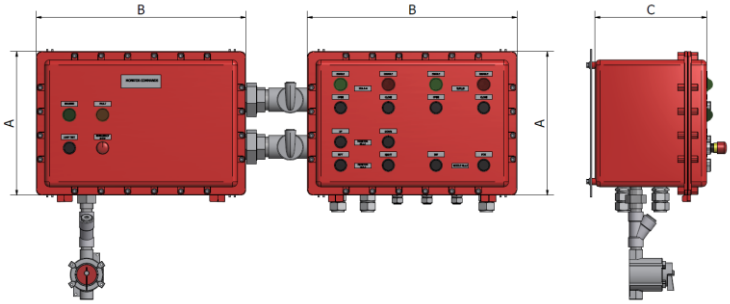

Installazione Installation	Console	Tipo Pannello Panel Type	Potenza Power			Comandi Commands	Segnali Signals	Monitori Monitors	A mm	B mm	C mm	Peso Weight (kg)
			415VAC 50Hz 3Ph	230VAC 50Hz 1Ph	24VDC							
Sicura Safe	Comandi & Modulo di potenza Control & Power Module	Leggio Podium	x	x	x	P,J	L	1	1208	600	400	100
								2	1208	1200	400	180
								3	1208	1600	400	240
Zona 1, 2 Zone 1,2	Power Module Ex-d	Modulo di Potenza Power Module	x	x	x	P	L	-	432(5)	632(5)	335(5)	60
	Comandi Controls Ex-d	Control Panel	-	-	-	P	L	1(5)	432(6)	632(6)	335(6)	60

LEGENDA / LEGEND:
P – Pulsanti / Push Buttons; J – Joystick; L – Led

Opzioni	Optional
• Copertura pulsantiera in plexiglas trasparente con molle	• Plexiglas cover for controls with springs
• Copertura pulsantiera in plexiglas trasparente con pistoni pneumatici	• Plexiglas cover for controls with pneumatic pistons
• PLC	• PLC
• Scaldiglia Anticondensa	• Anti-condensation Heater
• Ciclo di verniciatura diverso dallo Standard SA	• Painting system different from Standard SA
• Per ulteriori opzioni o versioni speciali contattare SA Fire Protection	• For additional options or special versions contact SA Fire Protection

Note:	Note:
(5) Valido fino a tre monitori (6) Valido per i comandi di un monitore	(5) Valid up to three monitors (6) Valid for the controls of one monitor

I particolari di questo foglio tecnico, sebbene esatti al tempo della pubblicazione, potrebbero essere soggetti a modifiche senza preavviso. - The data shown on this data sheet, although correct at the time of publication, may be varied without notice.

ZERO fire systems
industrial fire protection

Codice Identificativo
Identification Form

Mod.	CM								/			/			/			
	1	2	3	4	5	6	7	8		9	10		11	12		13	14	

OPZIONI / OPTIONS

/			/				
	15	16		17	18	19	20

Quantità / Quantity ☐

MODULO DI POTENZA E COMANDI DI CONTROLLO / CONTROL PANEL AND POWER MODULE

CONFIGURAZIONE CONSOLE CONSOLE CONFIGURATION	1	Tipologia Type	Console Principale con potenza integrata Master Console with built in power module	CM ■	
	2	Numero monitori Monitors number	1	1 ☐	
			2	2 ☐	
			3	3 ☐	
			Più di tre monitori More than three monitors	(____) ☐	Indicare all'interno delle parentesi il numero di monitori da controllare. Specify within brackets the number of monitors to be controlled.
	3	Formato Shape	Leggio – Area Sicura Podium – Safe Area	PS ☐	
			JB – Ex d (Zone 2)	JBA2 ☐	
			JB – Ex d (Zone 1)	JBA1 ☐	
	4	Materiale Material	Lamiera acciaio al carbonio Carbon steel sheet	CAC70 ☐	Disponibile solo per formato a leggio, materiale standard per installazione interna. Available only for podium shape, standard material for indoor installation.
			Lamiera acciaio inox AISI 316 Stainless steel sheet AISI 316	CAI72 ☐	Disponibile solo per formato a leggio, materiale standard per installazione esterna. Available only for podium shape, standard material for outdoor installation.
			Lega di alluminio Aluminium alloy	CAL11 ☐	Disponibile solo per formato JB. Available only for JB shape.
			Acciaio inox AISI 316 Stainless steel AISI 316	CAI12 ☐	Disponibile solo per formato JB. Available only for JB shape.
	5	Verniciatura Painting	Colore rosso RAL3000 Colour red RAL 3000	RED ☐	
			Colore grigio RAL 7035 Colour grey RAL 7035	GREY ☐	
	6	Protezione Protection	IP55	IP55 ☐	Disponibile solo per formato a leggio. Available only for podium shape.
			IP65	IP65 ☐	Non disponibile in acciaio al carbonio Not available in carbon steel
			IP67	IP67 ☐	
	7	Alimentazione Power Supply	415Vca 3F 50 Hz 415 Vac 3Ph 50 Hz	415 ☐	
			230 Vca 1F 50 Hz 230 Vac 1Ph 50 Hz	230 ☐	Utilizzabile solo con monitori con alimentazione 230 Vca 1F o 24 Vcc. Suitable only for monitors with power supply 230 Vac 1Ph or 24 Vdc.
			24 Vcc 24 Vdc	24 ☐	Utilizzabile solo con monitori con alimentazione 24 Vcc. Suitable only for monitors with power supply 24 Vdc.
	8	LED LED	Indicatore di posizione Position indicator	L ☐	
			Senza indicatore di posizione Without position indicator	NL ☐	

Prosegue alla pagina seguente / Continue to the next page

I particolari di questo foglio tecnico, sebbene esatti al tempo della pubblicazione, potrebbero essere soggetti a modifiche senza preavviso. - The data shown on this data sheet, although correct at the time of publication, may be varied without notice.

MONITORI MONITORS	9	Tipologia monitori Monitors type	Elettrici Electric	E ☐	Allegare Data sheet Monitore/i Attachment monitor/s Data sheet
			Elettro-idraulici Electro-hydraulic	EO ☐	Allegare Data sheet Monitore/i Attachment monitor/s Data sheet
	10	Comandi Controls	Pulsanti Push buttons	1P ☐	
			Manipolatore Joystick	1J ☐	
BOCCHELLO/LANCIA NOZZLE/BRANCHPIPE	11	Bocchello/Lancia Nozzle/Branchpipe	Bocchello jet/fog a comando remoto Nozzle jet/fog remote controlled	B ☐	Allegare Data sheet bocchello/i Attachment nozzle/s Data sheet
			Lancia schiuma con deflettore a comando remoto Foam branchpipe with spreader remote controlled	D ☐	Allegare Data sheet lancia/e Attachment branchpipe/s Data sheet
			Bocchello/Lancia <u>senza</u> controllo remoto Nozzle/Branchpipe <u>without</u> remote control	X ☐	
	12	Comandi Controls	Pulsanti Push buttons	2P ☐	Specificare solo in caso di bocchello/lancia a comando remoto. Specify only in case of nozzle/branch pipe remote controlled
			Manipolatore Joystick	2J ☐	Specificare solo in caso di bocchello/lancia a comando remoto. Specify only in case of nozzle/branch pipe remote controlled
VALVOLA ACQUA WATER VALVE	13	Valvola acqua Water valve	Valvola con attuatore elettrico Valve with electric actuator	VA ☐	Allegare Data sheet valvola Attach valve Data sheet
			Valvola a diluvio ON/OFF con elettrovalvola Deluge valve ON/OFF with solenoid valve	DA ☐	Specificare in Note la tensione di alimentazione della elettrovalvola. Specify in Notes the voltage of the solenoid valve.
			Non presente Absent	X ☐	
	14	Comandi Controls	Pulsanti Push buttons	3P ☐	Specificare solo se la valvola è presente. Specify only in case the valve is present.
			Manipolatore Joystick	3J ☐	Specificare solo se la valvola è presente. Specify only in case the valve is present.
VALVOLA SCHIUMA FOAM VALVE	15	Valvola schiuma Foam valve	Valvola con attuatore elettrico Valve with electric actuator	VF ☐	Allegare Data sheet valvola Attach valve Data sheet
			Valvola a diluvio ON/OFF con elettrovalvola Deluge valve ON/OFF with solenoid valve	DF ☐	Specificare in Note la tensione di alimentazione della elettrovalvola. Specify in Notes the voltage of the solenoid valve.
			Non presente Absent	X ☐	
	16	Comandi Controls	Pulsanti Push buttons	4P ☐	Specificare solo se la valvola è presente. Specify only in case the valve is present.
			Manipolatore Joystick	4J ☐	Specificare solo se la valvola è presente. Specify only in case the valve is present.
OPZIONI OPTIONS	17	Copertura Cover	Copertura in plexiglass con molle Plexiglass cover with springs	M ☐	Disponibile solo per formato a leggio. Available only for podium shape.
			Copertura in plexiglass con pistoni pneumatici Plexiglass cover with pneumatic pistons	PP ☐	Disponibile solo per formato a leggio. Available only for podium shape.
	18	PLC	PLC	PLC ☐	Descrivere in Note la logica di funzionamento richiesta. Specify in Notes the operating logic required.
	19	Scaldiglia Heater	Scaldiglia anticondensa Anti-condensation heater	SA ☐	Compilare solo se richiesto. To be filled only if required.
	20	Verniciatura Painting	Verniciatura diversa dallo standard. Painting system different for standard	C ☐	Specificare in Note il ciclo di verniciatura richiesto. Specify in Notes the painting procedure required.

I particolari di questo foglio tecnico, sebbene esatti al tempo della pubblicazione, potrebbero essere soggetti a modifiche senza preavviso. - The data shown on this data sheet, although correct at the time of publication, may be varied without notice.

ZERO fire systems
industrial fire protection

NOTE PER CONSOLE MASTER
NOTES FOR MASTER CONSOLE

CLIENTE / CLIENT:	PROGETTO / PROJECT:	DOC. No.:	REV.:
EMESSO / ISSUED: DATA / DATE:	CONTROLLATO / CHECKED: DATA / DATE:	APPROVATO / APPROVED: DATA / DATE:	

I particolari di questo foglio tecnico, sebbene esatti al tempo della pubblicazione, potrebbero essere soggetti a modifiche senza preavviso. - The data shown on this data sheet, although correct at the time of publication, may be varied without notice.

CONSOLE SLAVE PER MONITORI A CONTROLLO REMOTO
SLAVE CONTROL PANELS FOR REMOTE CONTROLLED MONITORS

Leggio / Podium

Pannello di controllo Exd / Exd Control Panel

Descrizione

I pannelli di controllo SLAVE sono quadri appositamente sviluppati per i monitori a controllo remoto elettrici ed elettro-idraulici. Questi pannelli sono usati per comandare da remoto i monitori automatici inclusa l'automazione delle valvole di isolamento acqua e schiuma. Le soluzioni disponibili consentono la composizione di architetture idonee all'installazione sia in area sicura che classificata Zona 1 o 2 GD in accordo alla direttiva ATEX. Ogni quadro è configurabile in funzione dei controlli necessari, delle segnalazioni e della tipologia di comandi preferita nonché nella composizione dei materiali delle carpenterie e della verniciatura. Per soluzioni complesse, dove le soluzioni standard non trovano applicazione, contattare SA Fire Protection per discutere i dettagli dell'architettura desiderata. I pannelli di controllo SLAVE sono normalmente dislocati in impianto e/o in sala controllo e possono essere usati per comporre sistemi di controllo multipli. In questi sistemi sono presenti più console di comando per il controllo degli stessi monitori. Non possedendo al loro interno moduli di potenza, le console SLAVE devono sempre fare capo ad una Master Console. Per informazioni più specifiche riferirsi ai seguenti data sheets:

Master Console: DS B 40 10 10 20

Unità Wireless: DS B 40 10 10 40

Description

SLAVE control panels are specifically designed for remote controlled monitors electric and electro-hydraulic. This panels are used to control the automatic monitors including the automation of the isolation valves such as water and foam concentrate valves. The various combination available allow for the composition of systems architecture suitable for installation within safe or hazardous area Zone 1 or 2 GD according to ATEX directive. Every panel can be tailored to meet the specific project requirements in terms of controls, signaling and commands type as well as panel housing materials and painting system. For complex systems in which the standard solution may not fit the requirements, contact SA Fire Protection to discuss the detail of the desired architecture. SLAVE control panels are normally installed in the plant and/or in the control room and can be interconnected to form a multiple control system. In such systems more control panels are used in order to control the same monitors. Having no internal power modules, the SLAVE consoles must me interconnected to a Master Power and Control Panel. For additional information please refer to the following data sheets:

Master Panels: DS B 40 10 10 20

Wireless Unit: DS B 40 10 10 40

I particolari di questo foglio tecnico, sebbene esatti al tempo della pubblicazione, potrebbero essere soggetti a modifiche senza preavviso. - The data shown on this data sheet, although correct at the time of publication, may be varied without notice.

Caratteristiche tecniche

Quadro di Controllo:

- Carpenteria a scelta tra:
  - Lamiera di Acciaio al Carbonio (1)
  - Acciaio Inox AISI 316
  - Lega di Alluminio(2)
- Guarnizioni in poliuretano (3)
- Morsetti di messa a terra per ciascun elemento
- Grado di protezione IP 55, IP 65 o IP 67
- Costruzione idonea per:
  - Area Sicura grado di protezione IP 55, IP 65 o IP 67
  - Area classificata ATEX:
    - II 2(1) GD Ex-d II B / II B + H2 (2)
    - II 2 G Ex-ia II B (1)
- Formati carpenteria:
  - A leggio
  - JB(2)
- Comandi:
  - Joystick (4)
  - Pulsanti
- Indicatori a LED comandi

Monitori controllabili:

- Elettrici
  - Elettro-idraulici
- Movimenti e controlli:
  - Monitore Alto/Basso
  - Monitore Destra/Sinistra
  - Bocchello o deflettore Jet/Fog
  - Valvola principale acqua
  - Valvola schiuma

Colorazioni standard:

- Colore rosso RAL 3000
- Colore grigio RAL 7035

Technical characteristics

Control Panel:

- Housing to be selected among:
  - Carbon Steel Sheets (1)
  - Stainless Steel AISI 316
  - Aluminium alloy (2)
- Polyurethane Gasket (3)
- Earth connection terminals for each component
- Protection grade IP 55, IP 65 or IP 67
- Construction suitable for installation within:
  - Safe Area protection grade IP 55, IP 65 or IP 67
  - Classified area ATEX :
    - II (2)1 GD Ex-d II B / II B + H2 (2)
    - II 2 G Ex-ia II B (1)
- Housing shapes:
  - Podium
  - JB(2)
- Command:
  - Joystick (4)
  - Push button
- LED indicator command

Controllable monitors:

- Electric
  - Electro-hydraulics
- Movements and Controls:
  - Monitor Upwards / Downwards
  - Monitor Rightwards / Leftwards
  - Nozzle or Spreader Jet/Fog
  - Main valve water
  - Foam Valve

Standard colors:

- Colour red RAL 3000
- Colour grey RAL 7035

Note:

(1) Valido solo per armadi a leggio
(2) Valido solo per quadri Ex-d
(3) Valido solo per armadi a leggio
(4) Non disponibile per quadri Ex-d

Notes:

(1) Valid only for podiums
(2) Valid only for Ex-d panels
(3) Valid only for podiums
(4) Not available for Ex d panels

I particolari di questo foglio tecnico, sebbene esatti al tempo della pubblicazione, potrebbero essere soggetti a modifiche senza preavviso. - The data shown on this data sheet, although correct at the time of publication, may be varied without notice.

Dimensioni e Pesi	Dimensions and Weights

Leggio / Podium

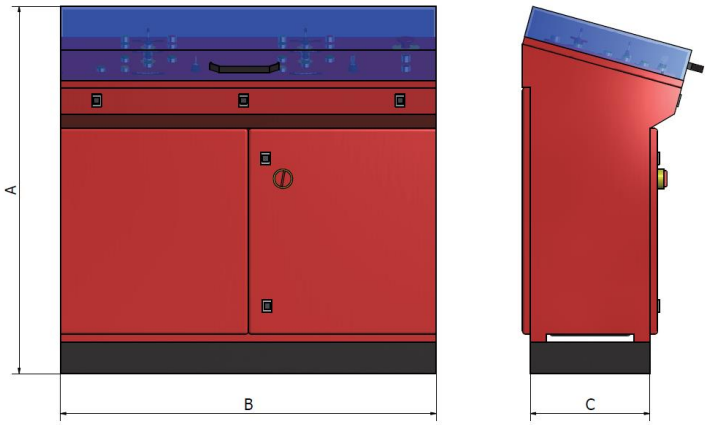

Pannello di controllo Ex d / Ex d Control Panel

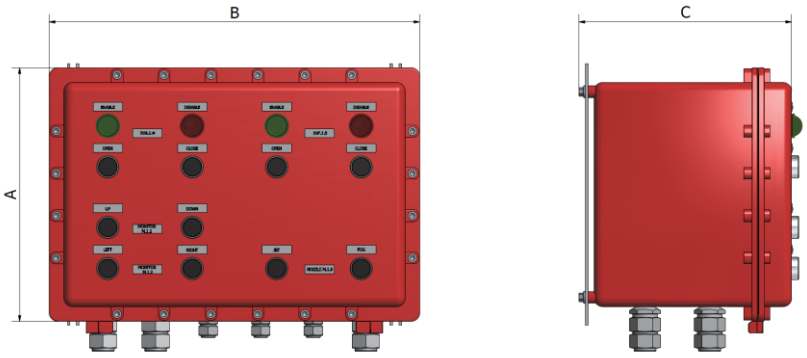

Installazione Installation	Console	Tipo Pannello Panel Type	Comandi Commands	Segnali Signals	Monitori Monitors	A mm	B mm	C mm	Peso Weight (kg)
Sicura Safe	Comandi Command	Leggio Podium	P,J	L	1	1208	600	400	100
					2	1208	1200	400	180
					3	1208	1600	400	240
Zona 1, 2 Zone 1,2	Comandi Command Ex-d	Control Panel	P	L	1(4)	432(4)	632(4)	335(4)	60

Opzioni	Optional
• Copertura pulsantiera in plexiglas trasparente con molle	• Plexiglas cover for controls with springs
• Copertura pulsantiera in plexiglas trasparente con pistoni pneumatici	• Plexiglas cover for controls with pneumatic pistons
• PLC	• PLC
• Scaldiglia Anticondensa	• Anti-condensation Heater
• Ciclo di verniciatura diverso dallo Standard SA	• Painting system different from Standard SA
• Per ulteriori opzioni o versioni speciali contattare SA Fire Protection	• For additional options or special versions contact SA Fire Protection

Note:	Note:
(4) Valido per i comandi di un monitore e due valvole	(4) Valid for the controls of one monitor and two valves

I particolari di questo foglio tecnico, sebbene esatti al tempo della pubblicazione, potrebbero essere soggetti a modifiche senza preavviso. - The data shown on this data sheet, although correct at the time of publication, may be varied without notice.

ZERO fire systems
industrial fire protection

Codice Identificativo
Identification Form

Mod.	CS							/			/			/			/			/		
	1	2	3	4	5	6	7		8	9		10	11		12	13		14	15			

OPZIONI / OPTIONS

/				
	16	17	18	19

Quantità / Quantity ☐

QUADRO DI CONTROLO / CONTROL PANEL

CONFIGURAZIONE CONSOLE CONSOLE CONFIGURATION	1	Tipologia Type	Console Secondaria Slave Console	CS ■	
	2	Numero monitori Monitors number	1	1 ☐	
			2	2 ☐	
			3	3 ☐	
			Più di tre monitori More than three monitors	(____) ☐	Indicare all'interno delle parentesi il numero di monitori da controllare. Specify within brackets the number of monitors to be controlled.
	3	Formato Shape	Leggio – Area Sicura Podium – Safe Area	PS ☐	
			Leggio – Ex ia (Zona 2) Podium – Ex ia (Zone 2)	PA2 ☐	Non può installare PLC. Cannot Install PLC.
			JB – Ex d (Zone 2)	JBA2 ☐	
			JB – Ex d (Zone 1)	JBA1 ☐	
	4	Materiale Material	Lamiera acciaio al carbonio Carbon steel sheet	CAC70 ☐	Disponibile solo per formato a leggio, materiale standard per installazione interna. Available only for podium shape, standard material for indoor installation.
			Lamiera acciaio inox AISI 316 Stainless steel sheet AISI 316	CAI72 ☐	Disponibile solo per formato a leggio, materiale standard per installazione esterna. Available only for podium shape, standard material for outdoor installation.
			Lega di alluminio Aluminium alloy	CAL11 ☐	Disponibile solo per formato JB. Available only for JB shape.
			Acciaio inox AISI 316 Stainless steel AISI 316	CAI12 ☐	Disponibile solo per formato JB. Available only for JB shape.
	5	Verniciatura Painting	Colore rosso RAL3000 Colour red RAL 3000	RED ☐	
			Colore grigio RAL 7035 Colour grey RAL 7035	GREY ☐	
	6	Protezione Protection	IP55	IP55 ☐	Disponibile solo per formato a leggio. Available only for podium shape.
			IP65	IP65 ☐	Non disponibile in acciaio al carbonio Not available in carbon steel
			IP67	IP67 ☐	
	7	LED LED	Indicatore di posizione Position indicator	L ☐	
			Senza indicatore di posizione Without position indicator	NL ☐	
MONITORI MONITORS	8	Tipologia monitori Monitors type	Elettrici Electric	E ☐	
			Elettro-idraulici Electro-hydraulic	EO ☐	
	9	Comandi Controls	Pulsanti Push buttons	1P ☐	
			Manipolatore Joystick	1J ☐	Non disponibile in versione Ex d Ex d version not available

Prosegue alla pagina seguente / Continue to the next page

I particolari di questo foglio tecnico, sebbene esatti al tempo della pubblicazione, potrebbero essere soggetti a modifiche senza preavviso. - The data shown on this data sheet, although correct at the time of publication, may be varied without notice.

BOCCHELLO/LANCIA NOZZLE/BRANCHPIPE	10	Bocchello/Lancia Nozzle/Branchpipe	Bocchello jet/fog a comando remoto Nozzle jet/fog remote controlled	B ☐	
			Lancia schiuma con deflettore a comando remoto Foam branchpipe with spreader remote controlled	D ☐	
			Bocchello/Lancia senza controllo remoto Nozzle/Branchpipe without remote control	X ☐	
	11	Comandi Controls	Pulsanti Push buttons	2P ☐	Specificare solo in caso di bocchello/lancia a comando remoto. Specify only in case of nozzle/branchpipe remote controlled
			Manipolatore Joystick	2J ☐	Specificare solo in caso di bocchello/lancia a comando remoto. Disponibile solo per Area Sicura. Specify only in case of nozzle/branchpipe remote controlled. Available only for Safe Area.
VALVOLA ACQUA WATER VALVE	12	Valvola acqua Water valve	Valvola con attuatore elettrico Valve with electric actuator	VA ☐	
			Valvola a diluvio ON/OFF con elettrovalvola Deluge valve ON/OFF with solenoid valve	DA ☐	Specificare in Note la tensione di alimentazione della elettrovalvola. Specify in Notes the voltage of the solenoid valve.
			Non presente Absent	X ☐	
	13	Comandi Controls	Pulsanti Push buttons	3P ☐	Specificare solo se la valvola è presente. Specify only in case the valve is present.
			Manipolatore Joystick	3J ☐	Specificare solo se la valvola è presente. Disponibile solo per Area Sicura. Specify only in case the valve is present. Available only for Safe Area.
VALVOLA SCHIUMA FOAM VALVE	14	Valvola schiuma Foam valve	Valvola con attuatore elettrico Valve with electric actuator	VF ☐	
			Valvola a diluvio ON/OFF con elettrovalvola Deluge valve ON/OFF with solenoid valve	DF ☐	Specificare in Note la tensione di alimentazione della elettrovalvola. Specify in Notes the voltage of the solenoid valve.
			Non presente Absent	X ☐	
	15	Comandi Controls	Pulsanti Push buttons	4P ☐	Specificare solo se la valvola è presente. Specify only in case the valve is present.
			Manipolatore Joystick	4J ☐	Specificare solo se la valvola è presente. Disponibile solo per Area Sicura. Specify only in case the valve is present. Available only for Safe Area.
OPZIONI OPTIONS	16	Copertura Cover	Copertura in plexiglass con molle Plexiglass cover with springs	M ☐	Disponibile solo per formato a leggio. Available only for podium shape.
			Copertura in plexiglass con pistoni pneumatici Plexiglass cover with pneumatic pistons	PP ☐	Disponibile solo per formato a leggio. Available only for podium shape.
	17	PLC	PLC	PLC ☐	Descrivere in Note la logica di funzionamento richiesta. Specify in Notes the operating logic required.
	18	Scaldiglia Heater	Scaldiglia anticondensa Anti-condensation heater	SA ☐	Compilare solo se richiesto. To be filled only if required.
	19	Verniciatura Painting	Verniciatura diversa dallo standard. Painting system different for standard	C ☐	Specificare in Note il ciclo di verniciatura richiesto. Specify in Notes the painting procedure required.

I particolari di questo foglio tecnico, sebbene esatti al tempo della pubblicazione, potrebbero essere soggetti a modifiche senza preavviso. - The data shown on this data sheet, although correct at the time of publication, may be varied without notice.

ZERO fire systems
industrial fire protection

NOTE PER CONSOLE SECONDARIA
NOTES FOR SLAVE CONSOLE

CLIENTE / CLIENT:	PROGETTO / PROJECT:	DOC. No.:	REV.:
EMESSO / ISSUED: DATA / DATE:	CONTROLLATO / CHECKED: DATA / DATE:	APPROVATO / APPROVED: DATA / DATE:	

I particolari di questo foglio tecnico, sebbene esatti al tempo della pubblicazione, potrebbero essere soggetti a modifiche senza preavviso. - The data shown on this data sheet, although correct at the time of publication, may be varied without notice.

UNITÀ WIRELESS CONTROLLO PER MONITORI A CONTROLLO REMOTO
WIRELESS UNIT FOR REMOTE CONTROLLED MONITORS

Descrizione

Le unità wireless sono dei dispositivi appositamente sviluppati per consentire il controllo dei monitori automatici e l'apertura/chiusura delle valvole di radice acqua e/o schiuma. L'architettura si compone di una trasmittente e di una ricevente integrata o collegata hard-wired ad un pannello di controllo e potenza dove è installato un PLC. Il segnale di controllo della trasmittente viene trasferito in frequenza alla ricevente a cui è affidato il dialogo con il PLC principale della Master Console di Potenza e Controllo. Le soluzioni disponibili consentono la composizione di architetture idonee all'installazione della ricevente sia in area sicura che classificata Zona 1 o 2 GD mentre la trasmittente può operare solo in Zona 2 GD. Per soluzioni complesse, dove le soluzioni standard non trovano applicazione, contattare SA Fire Protection per discutere i dettagli dell'architettura desiderata. Per maggiori dettagli sulle Console MASTER di potenza e controllo su cui collegare la trasmittente fare riferimento al seguente data sheet:

Master Console : DS B 40 10 10 20

Description

The wireless units are devices used specifically to control automatic monitors together with the opening and closing of their isolation valves. The system architectures is made of a transmitter and a receiver that can be embedded or interconnected to a PLC located into a power and control console. The control signals are transferred from the transmitter to the receiver in frequency which are then exchanged to the PLC located in the Master Panel (Power & Control). The available solutions allow for the receiver installation in safe area as well as Zone 1 and 2 GD whereas the transmitter can be operated up to Zone 2 GD. For complex systems in which the standard solution may not fit the requirements, contact SA Fire Protection to discuss the detail of the desired architecture. For additional information on MASTER Control Panels (Power & Control) where the transmitter can be connected please refer to the following data sheet:

Master Control Panels: DS B 40 10 10 20

I particolari di questo foglio tecnico, sebbene esatti al tempo della pubblicazione, potrebbero essere soggetti a modifiche senza preavviso. - The data shown on this data sheet, although correct at the time of publication, may be varied without notice.

Caratteristiche tecniche	Technical characteristics

Unità Wireless:

Trasmettitore:

- Struttura in Nylon
- Pulsante di abilitazione
- Joystick per i movimenti del monitore : alto / basso / destra / sinistra
- Joystick o pulsanti per bocchello o deflettore Jet/Fog
- Pulsanti per valvole acqua
- Pulsanti per valvola schiuma
- Selettore 1/n per prendere il controllo nelle installazioni multi monitori
- Caricatore per batterie
- Costruzione idonea per:
  - Area Sicura grado di protezione IP 65
  - Area classificata ATEX:
    - Ex II 3 GD Ex nA nL IIB T6
- Formati carpenteria:
  - Portatile a tracolla

Ricevitore:

- Struttura in Nylon
- Costruzione idonea per:
  - Area Sicura grado di protezione IP 65
  - Area classificata ATEX:
    - Fornita in JB II 2 GD Ex d IIB+H2 Ex tD T5 IP66
- Antenna ricevente: raggio di copertura 150 m

Monitori controllabili:

  - Elettrici
  - Elettro-idraulici
- Movimenti e controlli:
  - Monitore Alto/Basso
  - Monitore Destra/Sinistra
  - Bocchello o deflettore Jet/Fog
  - Valvola principale acqua
  - Valvola schiuma

Wireless Unit:

Transmitter:

- Housing in Nylon
- Enabling push button
- Joystick for monitor upwards / downwards / rightwards / leftwards
- Joystick or push buttons for nozzle or spreader Jet/fog
- Push Buttons for water valve
- Push buttons for foam valve
- Selector switch 1/n for taking control in multi-installation monitors
- Battery charger
- Construction suitable for installation within:
  - Safe Area protection grade IP 65
  - Classified area ATEX :
    - Ex II 3 GD Ex nA nL IIB T6
- Housing shapes:
  - Portable with shoulder strap

Receiver:

- Housing in Nylon
- Construction suitable for installation within:
  - Safe Area protection grade IP 65
  - Classified area ATEX:
    - Supplied in JB II 2 GD Ex d IIB+H2 Ex tD T5 IP66
- Receiving antenna: coverage area 150 m

Controllable monitors:

  - Electric
  - Electro-hydraulics
- Movements and Controls:
  - Monitor Upwards / Downwards
  - Monitor Rightwards / Leftwards
  - Nozzle or Spreader Jet/Fog
  - Main valve water
  - Foam Valve

I particolari di questo foglio tecnico, sebbene esatti al tempo della pubblicazione, potrebbero essere soggetti a modifiche senza preavviso. - The data shown on this data sheet, although correct at the time of publication, may be varied without notice.

Dimensioni e Pesi	Dimensions and Weights

Unità Wireless / Wireless Unit

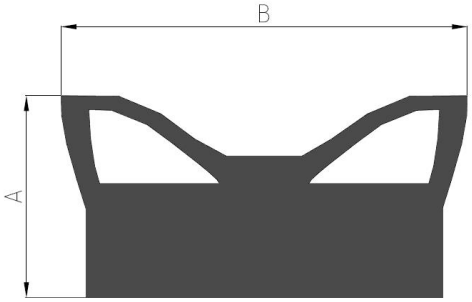

ATEX Area	Console	Tipo Pannello Panel Type	Comandi Commands	Segnali Signals	Monitori Monitors	A mm	B mm	C mm	Peso Weight (kg)
Sicura Safe	Secondario Slave IP	Wireless	P,J	L	1 2 3	147	296	155	5
Zona 1, 2 Zone 1,2	Secondario Slave Ex-ia(1)	Wireless	P,J	L	1 2 3	147	296	155	5
LEGENDA / LEGEND: P – Pulsanti / Push Buttons; J – Joystick; L – Led									

Note:	Note:
(1) Ricevitore idoneo per Zona 1 e 2 GD, Trasmettitore idoneo solo per zona 2 GD	(1) Receiver for Zone 1 and 2 GD, Transmitter can be used only up to Zone 2

Opzioni	Optional
• Batterie di riserva per trasmittente • Cassetta in acciaio al carbonio per trasmittente e carica batterie • Per ulteriori opzioni o versioni speciali contattare SA Fire Protection	• Spare Batteries for transmitter • Carbon steel box for transmitter and battery charger • For additional options or special versions contact SA Fire Protection

I particolari di questo foglio tecnico, sebbene esatti al tempo della pubblicazione, potrebbero essere soggetti a modifiche senza preavviso. - The data shown on this data sheet, although correct at the time of publication, may be varied without notice.

ZERO fire systems
industrial fire protection

Codice Identificativo
Identification Form

OPZIONI / OPTIONS

Mod.	CW		/			/			/		
	1	2		3	4		5	6		7	8

Quantità / Quantity ☐

UNITÀ WIRELESS / WIRELESS UNIT					
CONFIGURAZIONE CONFIGURATION	1	Tipologia Type	Unità wireless Wireless unit	CW ■	
	2	Monitori Monitors	1	1 ☐	
			2	2 ☐	
			3	3 ☐	
			Più di tre monitori More than three monitors	N ☐	Specificare in Note il numero di monitori da controllare. Specify in Notes the number of monitors to be controlled.
TRASMETTITORE TRANSMITTER	3	Area	Area Sicura – IP65 Safe Area – IP65	TS ☐	
			ATEX – Ex nA (Zone 2)	TA2 ☐	
	4	Comandi bocchello/lancia Controls nozzle/branchpipe	Pulsanti Push buttons	1P ☐	
			Manipolatore Joystick	1J ☐	
RICEVITORE RECEIVER	5	Area	Area Sicura – IP65 Safe Area – IP65	RS ☐	
			ATEX – Ex d (Zone 2)	RA2 ☐	
			ATEX – Ex d (Zone 1)	RA1 ☐	
	6	Installazione Installation	Dentro Console Master Inside Master Console	M ☐	
			In campo, JB senza supporto In the field, JB without support	C ☐	
			In campo, JB con supporto altezza 3 m In the field, JB with support height 3 m	CS ☐	
OPZIONI OPTIONS	7	Batterie di riserva Spare Batteries	Batterie di riserva per trasmittente Spare Batteries for transmitter	B ☐	Compilare solo se richiesto. To be filled only if required.
	8	Cassetta Box	Cassetta in acciaio al carbonio per trasmittente e carica batterie Carbon steel box for transmitter and battery charger	C ☐	Compilare solo se richiesto. To be filled only if required.

I particolari di questo foglio tecnico, sebbene esatti al tempo della pubblicazione, potrebbero essere soggetti a modifiche senza preavviso. - The data shown on this data sheet, although correct at the time of publication, may be varied without notice.

ZERO fire systems
industrial fire protection

NOTE UNITÀ WIRELESS
NOTES WIRELESS UNIT

CLIENTE / CLIENT:	PROGETTO / PROJECT:	DOC. No.:	REV.:
EMESSO / ISSUED: DATA / DATE:	CONTROLLATO / CHECKED: DATA / DATE:	APPROVATO / APPROVED: DATA / DATE:	

I particolari di questo foglio tecnico, sebbene esatti al tempo della pubblicazione, potrebbero essere soggetti a modifiche senza preavviso. - The data shown on this data sheet, although correct at the time of publication, may be varied without notice.

TIPO / TYPE No.1EO

MONITORI ELETTRO-IDRAULICI
ELECTRO-HYDRAULIC MONITORS

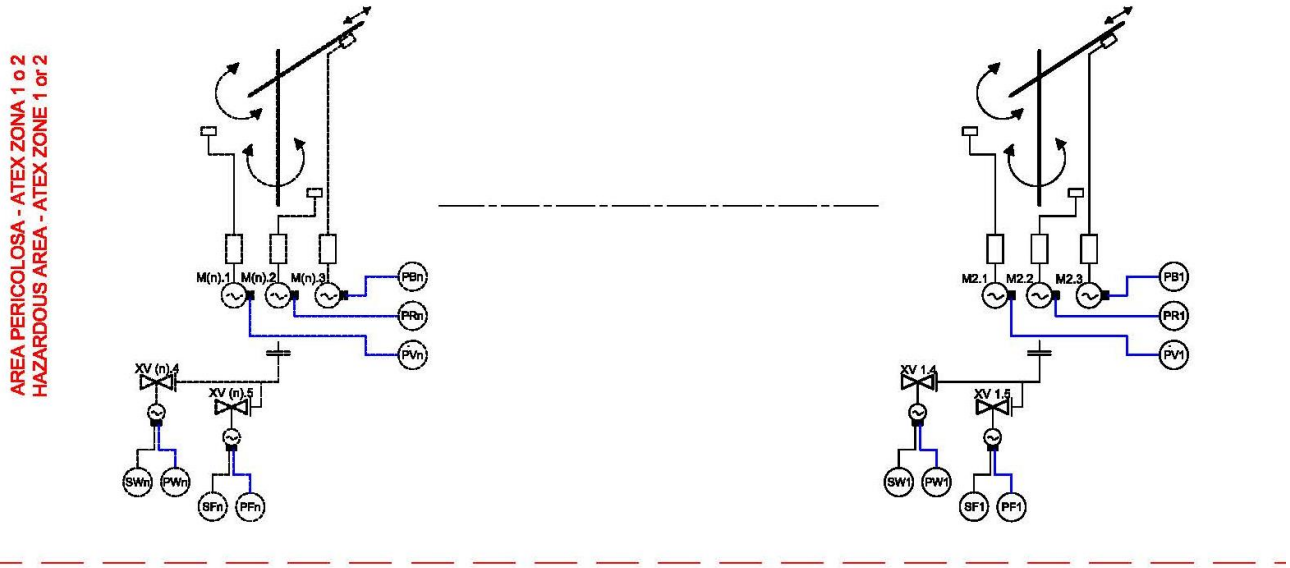

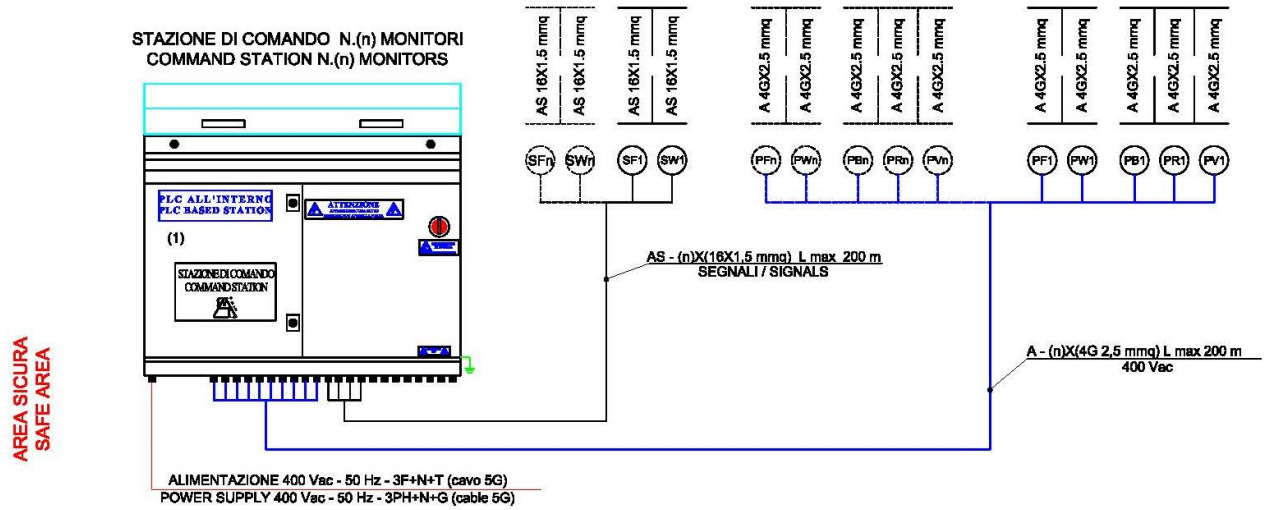

NOTE :

M(n).1	ALTO/BASSO - UPWARDS/DOWNWARDS	A	CAVO ARMATO / ARMORED CABLE
M(n).2	DESTRA/SINISTRA - RIGHTWARDS/LEFTWARDS	AS	CAVO ARMATO E SCHERMATO / ARMORED AND SHIELDED CABLE
M(n).3	BOCCHELLO/DEFLETTORE JET FOG - NOZZLE/SPREADER JET/FOG	1	DUE STAZIONI DI COMANDO DISPONIBILI CON SELETTORI PER SELEZIONARE 2 SU GLI (n) MONITORI INSTALLATI
XV(n).4	VALVOLA ACQUA / WATER VALVE		TWO COMMAND STATION AVAILABLE WITH SELECTORS CAPABLE TO CONTROL 2 AMONG (n) MONITORS INSTALLED
XV(n).5	VALVOLA SCHIUMOGENO / FOAM CONCENTRATE VALVE		

Doc No. B 40 10 10 10 R.00 / TYPE No.1EO

I particolari di questo foglio tecnico, sebbene esatti al tempo della pubblicazione, potrebbero essere soggetti a modifiche senza preavviso. - The data shown on this data sheet, although correct at the time of publication, may be varied without notice.

TIPO / TYPE No.1E

MONITORI ELETTRICI
ELECTRIC MONITORS

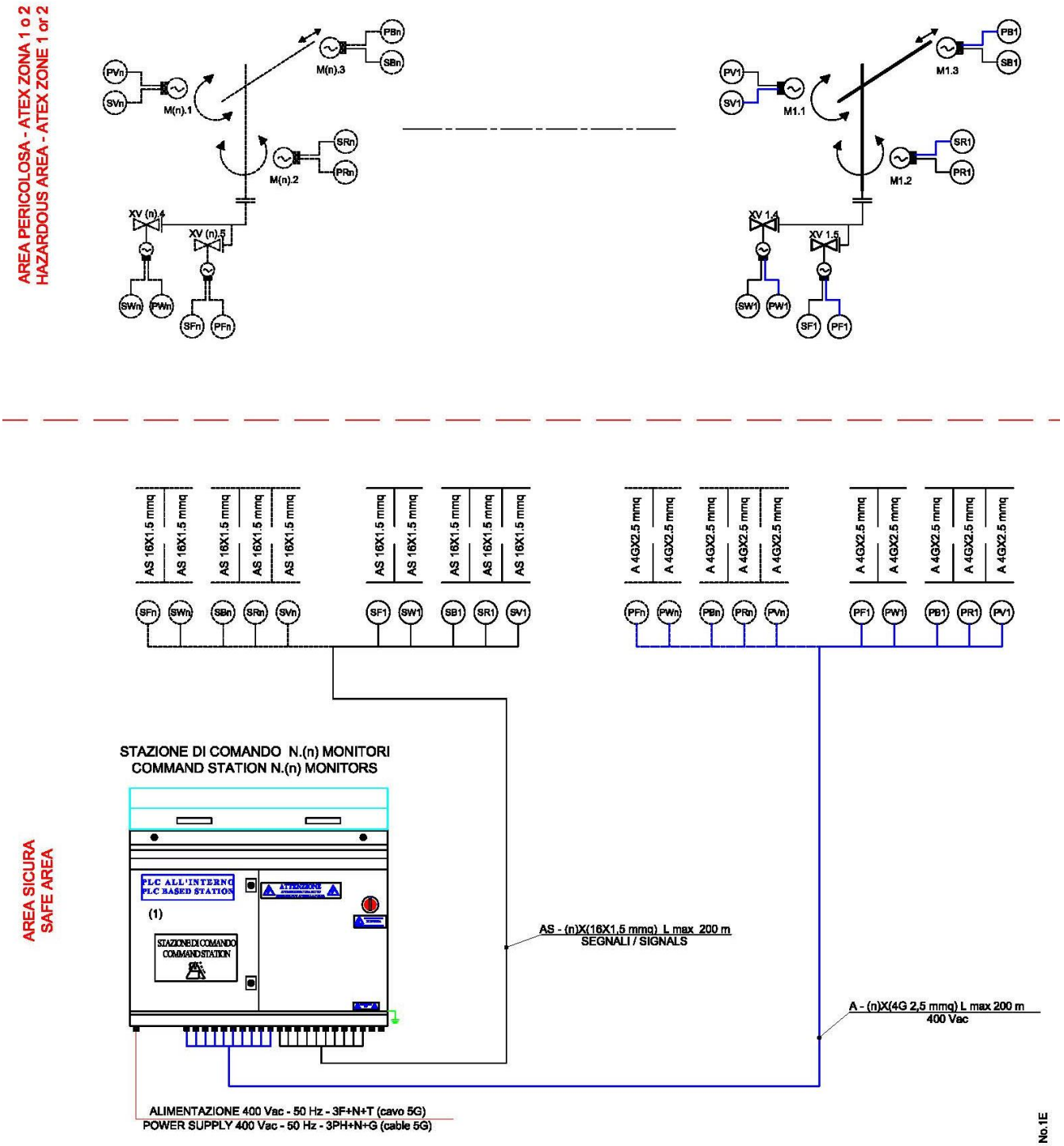

NOTE :

M(n).1	ALTO/BASSO - UPWARDS/DOWNWARDS	A	CAVO ARMATO / ARMORED CABLE
M(n).2	DESTRA/SINISTRA - RIGHTWARDS/LEFTWARDS	AS	CAVO ARMATO E SCHERMATO / ARMORED AND SHIELDED CABLE
M(n).3	BOCCHELLO/DEFLETTORE JET FOG - NOZZLE/SPREADER JET/FOG	1	DUE STAZIONI DI COMANDO DISPONIBILI CON SELETTORI PER SELEZIONARE 2 SU GLI (n) MONITORI INSTALLATI
XV(n).4	VALVOLA ACQUA / WATER VALVE		TWO COMMAND STATION AVAILABLE WITH SELECTORS CAPABLE TO CONTROL 2 AMONG (n) MONITORS INSTALLED
XV(n).5	VALVOLA SCHIUMOGENO / FOAM CONCENTRATE VALVE		

Doc No. B 40 10 10 10 R.00 / TYPE No.1E

I particolari di questo foglio tecnico, sebbene esatti al tempo della pubblicazione, potrebbero essere soggetti a modifiche senza preavviso. - The data shown on this data sheet, although correct at the time of publication, may be varied without notice.

TIPO / TYPE No. 2EO

MONITORI ELETTRO-IDRAULICI
ELECTRO-HYDRAULIC MONITORS

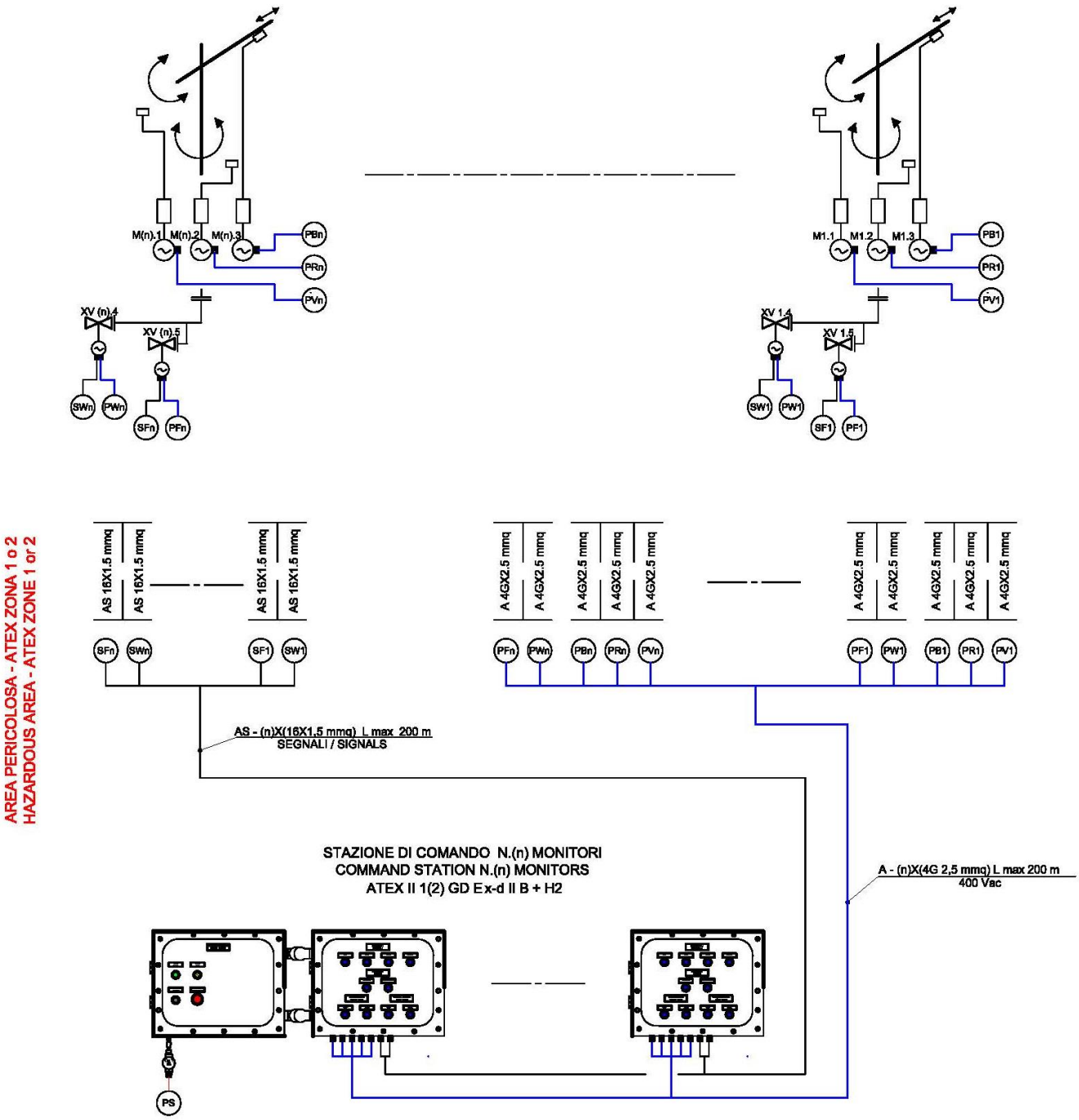

NOTE :

M(n).1	ALTO/BASSO - UPWARDS/DOWNWARDS	A	CAVO ARMATO / ARMORED CABLE
M(n).2	DESTRA/SINISTRA - RIGHTWARDS/LEFTWARDS	AS	CAVO ARMATO E SCHERMATO / ARMORED AND SHIELDED CABLE
M(n).3	BOCCHELLO/DEFLETTORE JET FOG - NOZZLE/SPREADER JET/FOG	PS	ALIMENTAZIONE 400 Vac - 50 Hz - 3F+N+T (cavo 5G) POWER SUPPLY 400 Vac - 50 Hz - 3PH+N+G (cable 5G)
XV(n).4	VALVOLA ACQUA / WATER VALVE		
XV(n).5	VALVOLA SCHIUMOGENO / FOAM CONCENTRATE VALVE		

Doc No. B 40 10 10 10 R.00 / TYPE No.2EO

I particolari di questo foglio tecnico, sebbene esatti al tempo della pubblicazione, potrebbero essere soggetti a modifiche senza preavviso. - The data shown on this data sheet, although correct at the time of publication, may be varied without notice.

TIPO / TYPE No. 2E

MONITORI ELETTRICI
ELECTRIC MONITORS

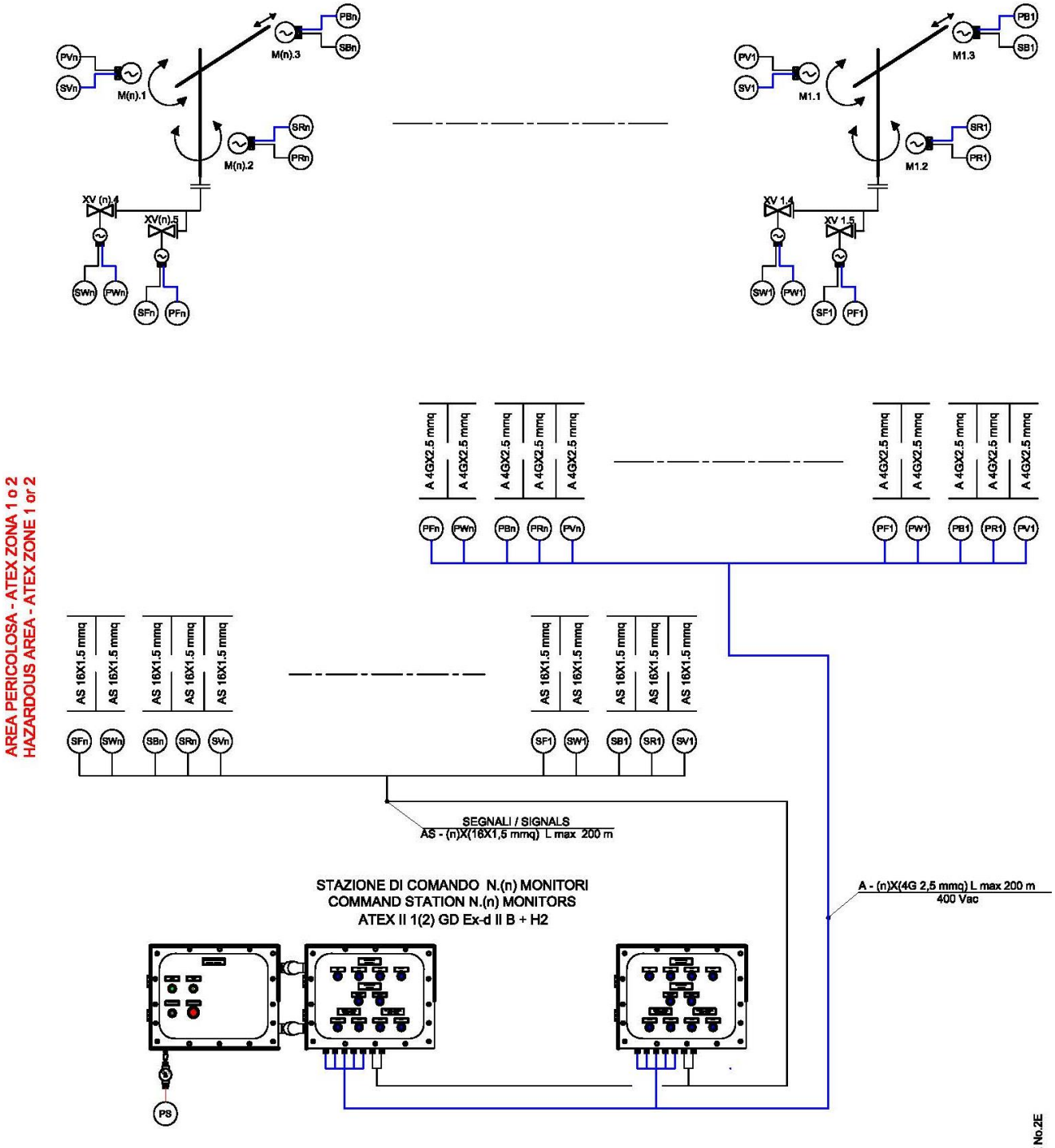

NOTE :

M(n).1	ALTO/BASSO - UPWARDS/DOWNWARDS	A	CAVO ARMATO / ARMORED CABLE
M(n).2	DESTRA/SINISTRA - RIGHTWARDS/LEFTWARDS	AS	CAVO ARMATO E SCHERMATO / ARMORED AND SHIELDED CABLE
M(n).3	BOCCHELLO/DEFLETTORE JET FOG - NOZZLE/SPREADER JET/FOG	PS	ALIMENTAZIONE 400 Vac - 50 Hz - 3F+N+T (cavo 5G) POWER SUPPLY 400 Vac - 50 Hz - 3PH+N+G (cable 5G)
XV(n).4	VALVOLA ACQUA / WATER VALVE		
XV(n).5	VALVOLA SCHIUMOGENO / FOAM CONCENTRATE VALVE		

Doc No. B 40 10 10 10 R.00 / TYPE No.2E

I particolari di questo foglio tecnico, sebbene esatti al tempo della pubblicazione, potrebbero essere soggetti a modifiche senza preavviso. - The data shown on this data sheet, although correct at the time of publication, may be varied without notice.

TIPO / TYPE No. 3EO

MONITORI ELETTRO-IDRAULICI
ELECTRO-HYDRAULIC MONITORS

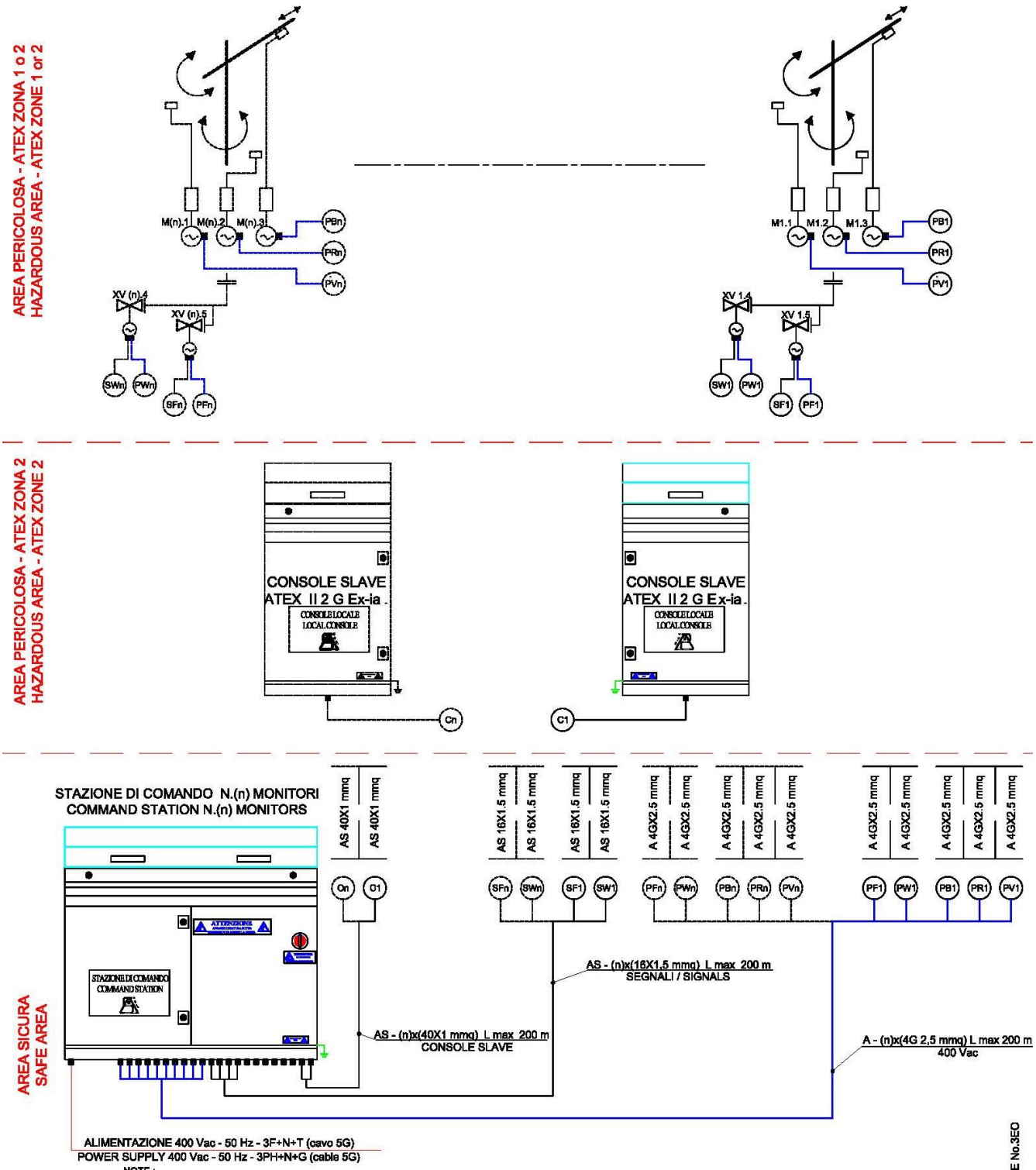

NOTE :

M(n).1	ALTO/BASSO - UPWARDS/DOWNWARDS	A	CAVO ARMATO / ARMORED CABLE
M(n).2	DESTRA/SINISTRA - RIGHTWARDS/LEFTWARDS	AS	CAVO ARMATO E SCHERMATO / ARMORED AND SHIELDED CABLE
M(n).3	BOCCHELLO/DEFLETTORE JET FOG - NOZZLE/SPREADER JET/FOG		
XV(n).4	VALVOLA ACQUA / WATER VALVE		
XV(n).5	VALVOLA SCHIUMOGENO / FOAM CONCENTRATE VALVE		

Doc No. B 40 10 10 R.00 / TYPE No.3EO

I particolari di questo foglio tecnico, sebbene esatti al tempo della pubblicazione, potrebbero essere soggetti a modifiche senza preavviso. - The data shown on this data sheet, although correct at the time of publication, may be varied without notice.

TIPO / TYPE No. 3E

MONITORI ELETTRICI
ELECTRIC MONITORS

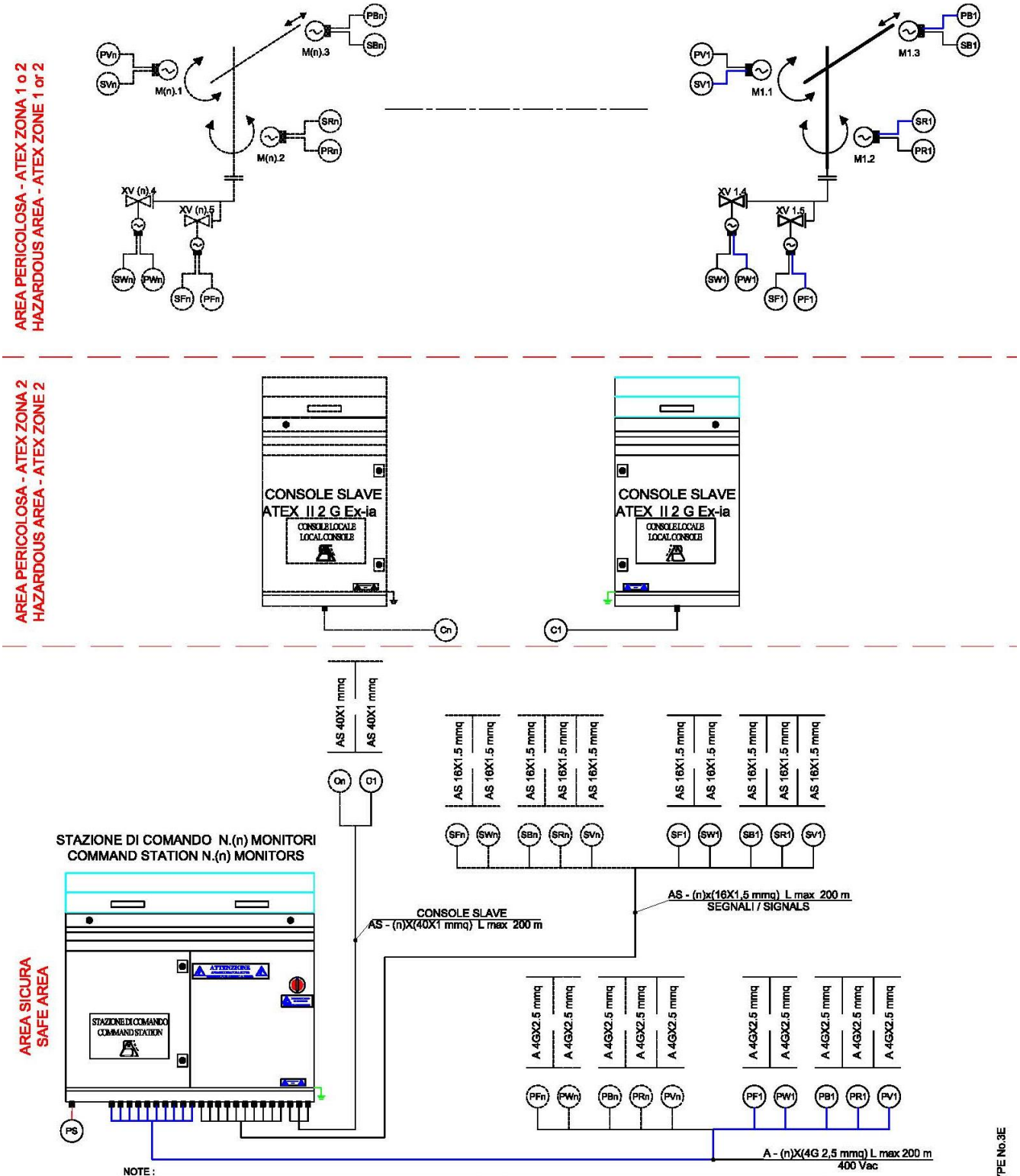

NOTE :

M(n).1	ALTO/BASSO - UPWARDS/DOWNWARDS	A	CAVO ARMATO / ARMORED CABLE
M(n).2	DESTRA/SINISTRA - RIGHTWARDS/LEFTWARDS	AS	CAVO ARMATO E SCHERMATO / ARMORED AND SHIELDED CABLE
M(n).3	BOCCHELLO/DEFLETTORE JET FOG - NOZZLE/SPREADER JET/FOG	PS	ALIMENTAZIONE 400 Vac - 50 Hz - 3F+N+T (cavo 5G) POWER SUPPLY 400 Vac - 50 Hz - 3PH+N+G (cable 5G)
XV(n).4	VALVOLA ACQUA / WATER VALVE		
XV(n).5	VALVOLA SCHIUMOGENO / FOAM CONCENTRATE VALVE		

Doc No. B 40 10 10 10 R.00 / TYPE No.3E

I particolari di questo foglio tecnico, sebbene esatti al tempo della pubblicazione, potrebbero essere soggetti a modifiche senza preavviso. - The data shown on this data sheet, although correct at the time of publication, may be varied without notice.

TIPO / TYPE No. 4EO

MONITORI ELETTRO-IDRAULICI
ELECTRO-HYDRAULIC MONITORS

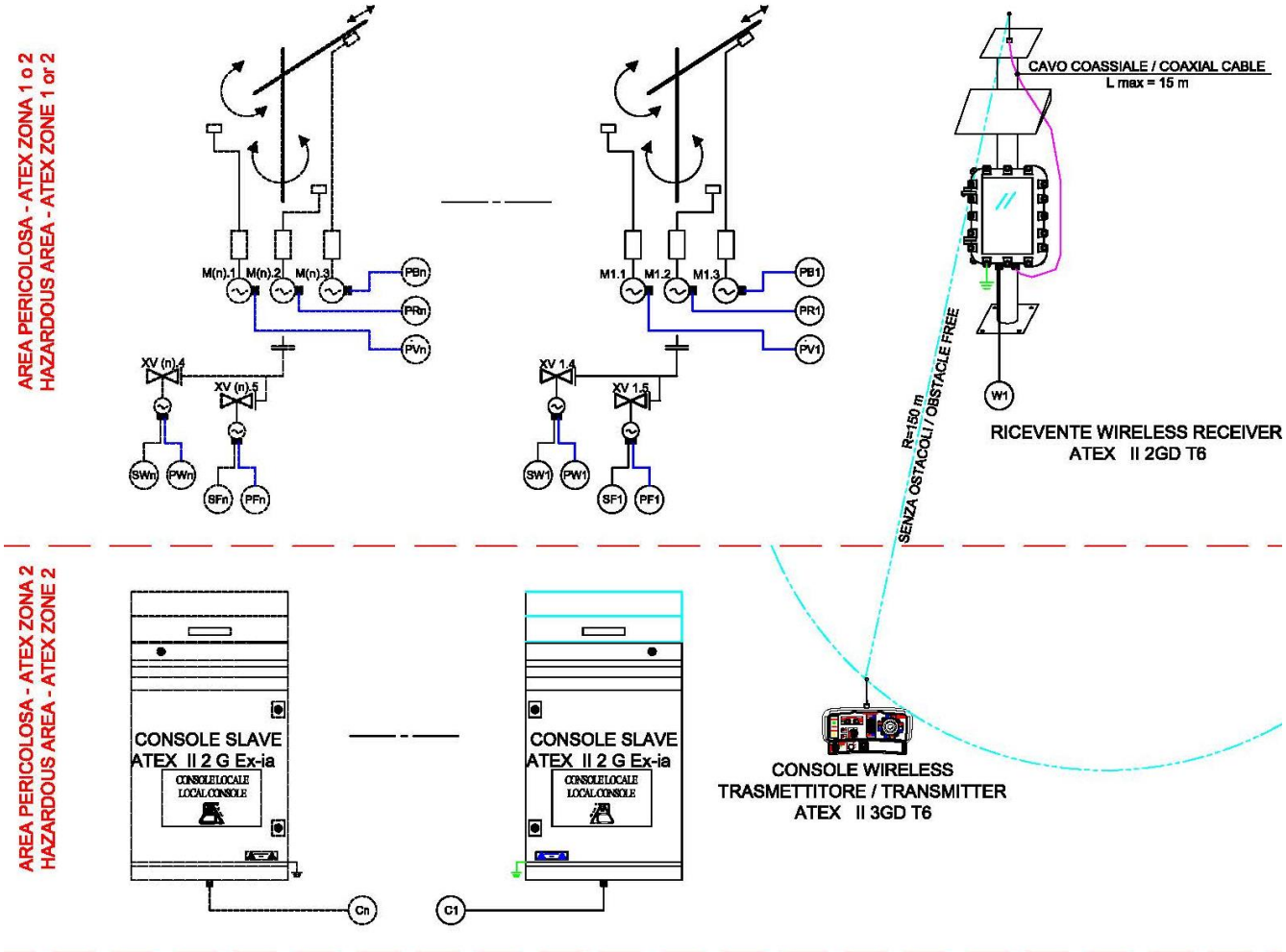

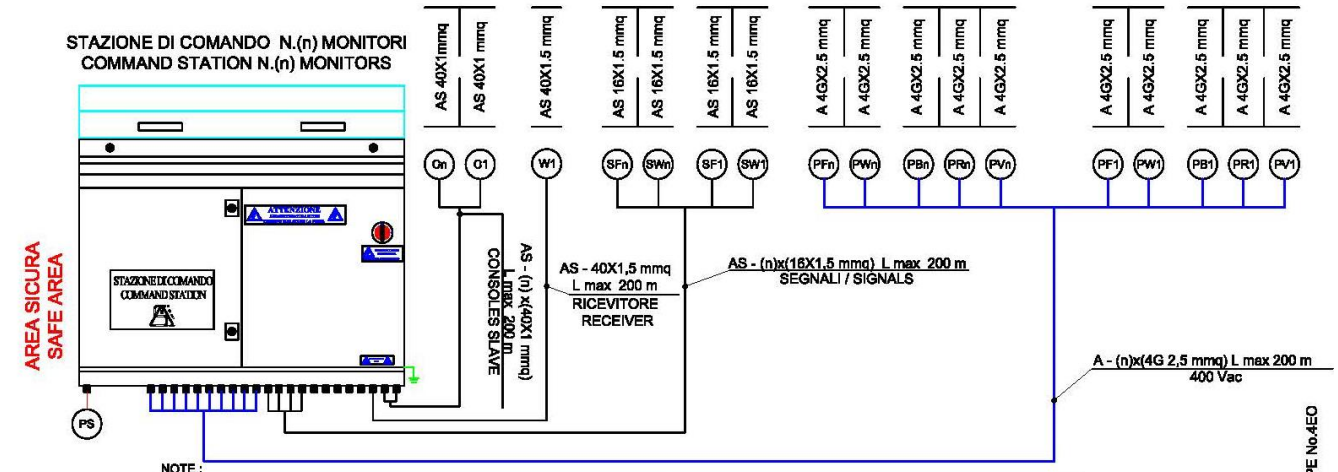

NOTE :

M(n).1	ALTO/BASSO - UPWARDS/DOWNWARDS	A	CAVO ARMATO / ARMORED CABLE
M(n).2	DESTRA/SINISTRA - RIGHTWARDS/LEFTWARDS	AS	CAVO ARMATO E SCHERMATO / ARMORED AND SHIELDED CABLE
M(n).3	BOCCHELLO/DEFLETTORE JET FOG - NOZZLE/SPREADER JET/FOG	PS	ALIMENTAZIONE 400 Vac - 50 Hz - 3F+N+T (cavo 5G) POWER SUPPLY 400 Vac - 50 Hz - 3PH+N+G (cable 5G)
XV(n).4	VALVOLA ACQUA / WATER VALVE		
XV(n).5	VALVOLA SCHIUMOGENO / FOAM CONCENTRATE VALVE		

Doc No. B 40 10 10 R.00 / TYPE No.4EO

I particolari di questo foglio tecnico, sebbene esatti al tempo della pubblicazione, potrebbero essere soggetti a modifiche senza preavviso. - The data shown on this data sheet, although correct at the time of publication, may be varied without notice.

TIPO / TYPE No. 4E

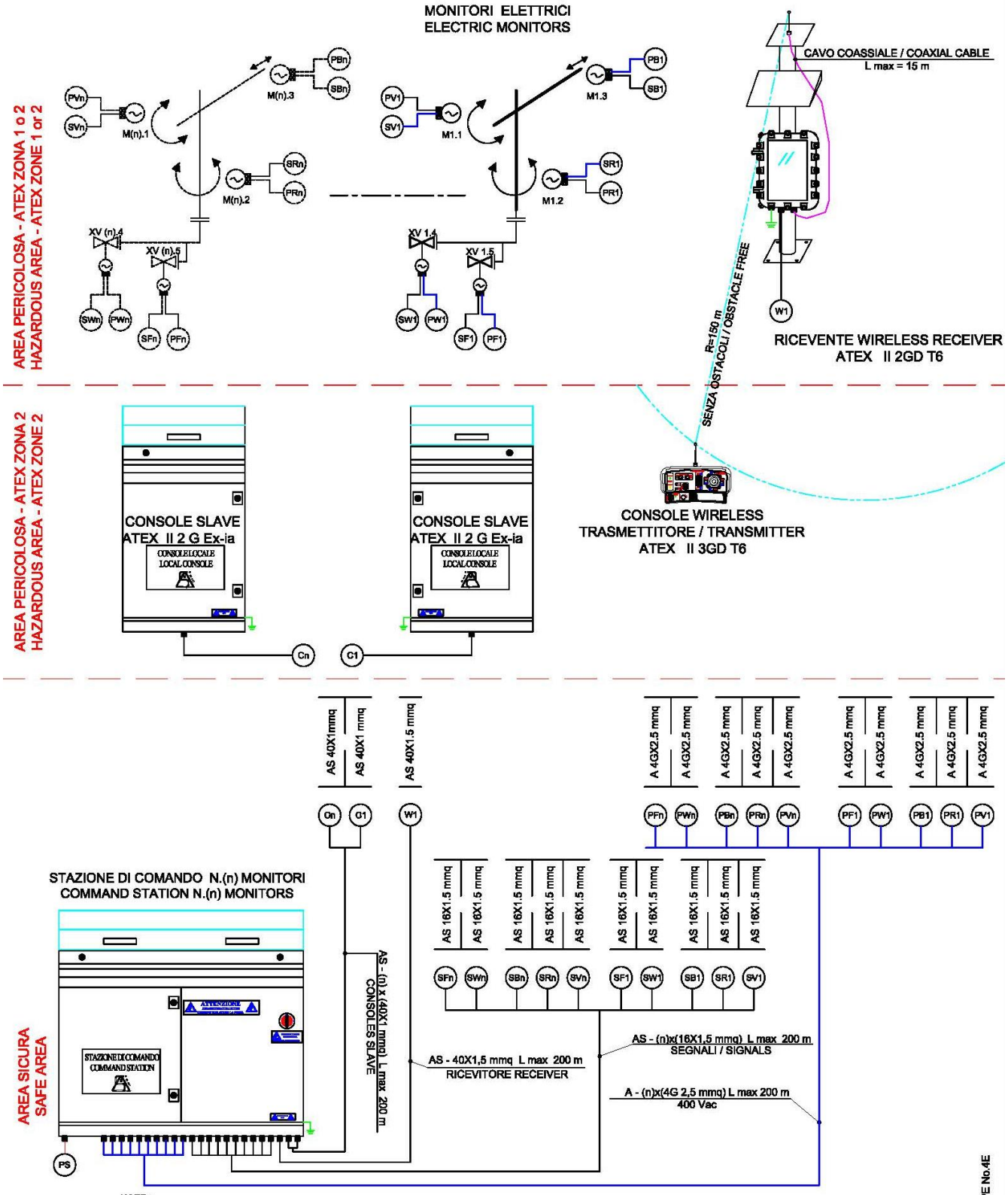

NOTE :

M(n).1	ALTO/BASSO - UPWARDS/DOWNWARDS	A	CAVO ARMATO / ARMORED CABLE
M(n).2	DESTRA/SINISTRA - RIGHTWARDS/LEFTWARDS	AS	CAVO ARMATO E SCHERMATO / ARMORED AND SHIELDED CABLE
M(n).3	BOCCHELLO/DEFLETTORE JET FOG - NOZZLE/SPREADER JET/FOG	PS	ALIMENTAZIONE 400 Vac - 50 Hz - 3F+N+T (cavo 5G) POWER SUPPLY 400 Vac - 50 Hz - 3PH+N+G (cable 5G)
XV(n).4	VALVOLA ACQUA / WATER VALVE		
XV(n).5	VALVOLA SCHIUMOGENO / FOAM CONCENTRATE VALVE		

Doc No. B 40 10 10 R.00 / TYPE No.4E

I particolari di questo foglio tecnico, sebbene esatti al tempo della pubblicazione, potrebbero essere soggetti a modifiche senza preavviso. - The data shown on this data sheet, although correct at the time of publication, may be varied without notice.

TIPO / TYPE No. 5EO

MONITORI ELETTRO-IDRAULICI
ELECTRO-HYDRAULIC MONITORS

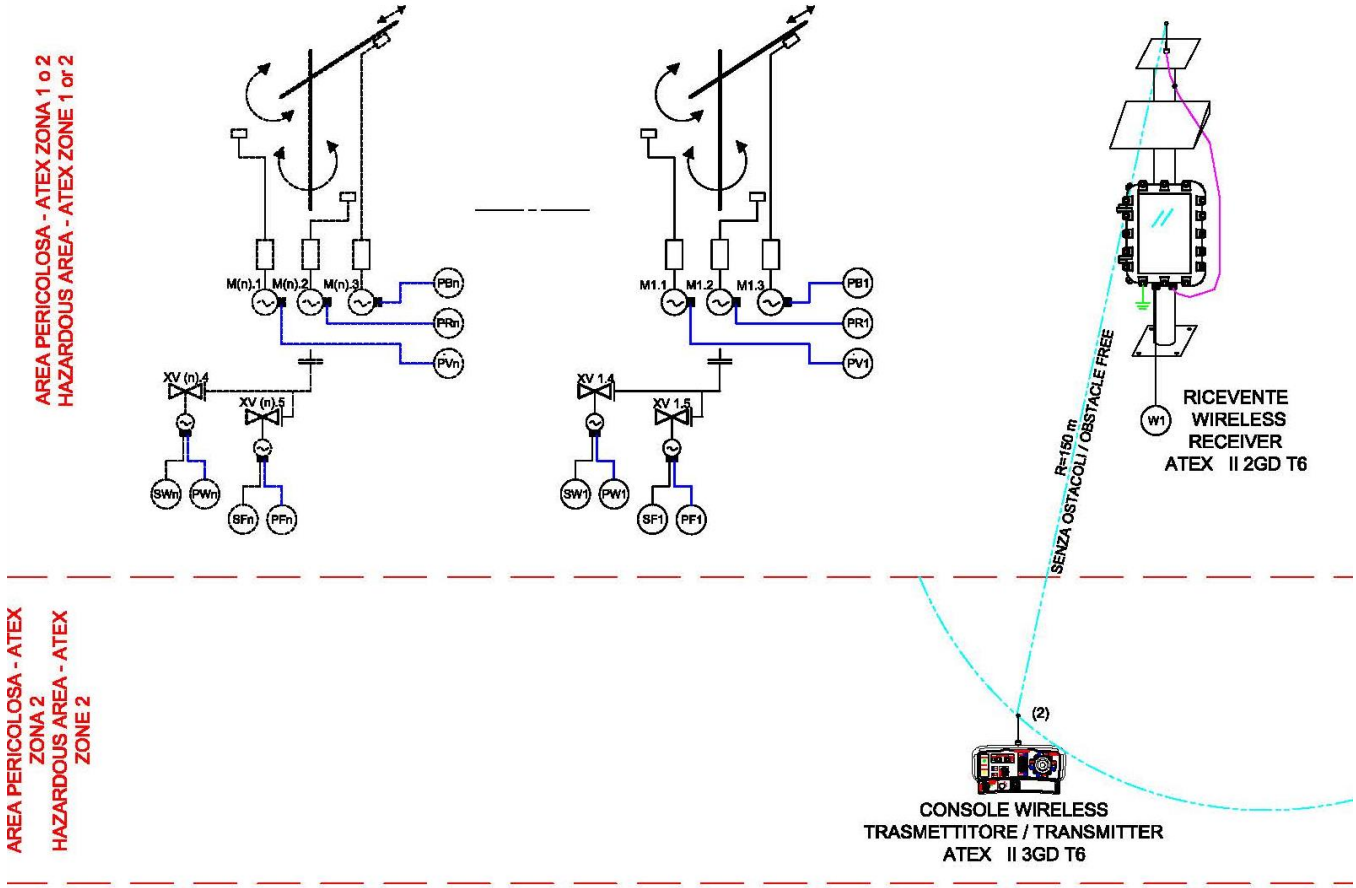

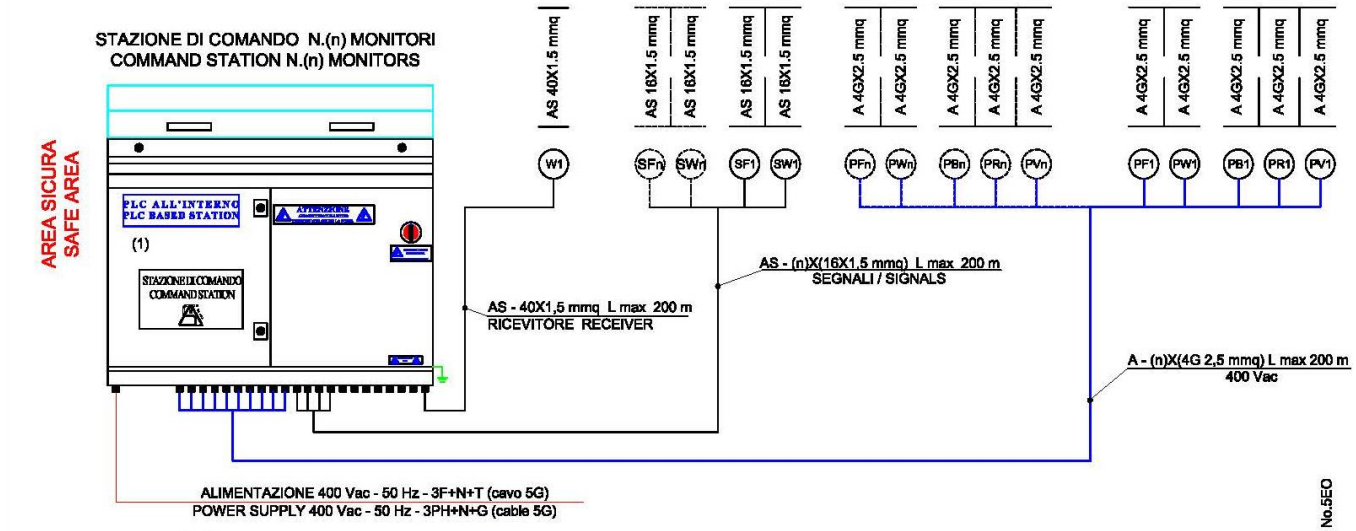

NOTE :

M(n).1	ALTO/BASSO - UPWARDS/DOWNWARDS	A	CAVO ARMATO / ARMORED CABLE
M(n).2	DESTRA/SINISTRA - RIGHTWARDS/LEFTWARDS	AS	CAVO ARMATO E SCHERMATO / ARMORED AND SHIELDED CABLE
M(n).3	BOCCHELLO/DEFLETTORE JET FOG - NOZZLE/SPREADER JET/FOG	1	DUE STAZIONI DI COMANDO DISPONIBILI CON SELETTORI PER SELEZIONARE 2 SU GLI (n) MONITORI INSTALLATI
XV(n).4	VALVOLA ACQUA / WATER VALVE		TWO COMMAND STATION AVAILABLE WITH SELECTORS CAPABLE TO CONTROL 2 AMONG (n) MONITORS INSTALLED
XV(n).5	VALVOLA SCHIUMOGENO / FOAM CONCENTRATE VALVE	2	MONITORI GOVERNABILI UNO PER VOLTA TRAMITE SELETTORE MONITORS CONTROLLED ONE AT THE TIME USING A SELECTOR

Doc No. B 40 10 10 10 R.00 / TYPE No.5EO

I particolari di questo foglio tecnico, sebbene esatti al tempo della pubblicazione, potrebbero essere soggetti a modifiche senza preavviso. - The data shown on this data sheet, although correct at the time of publication, may be varied without notice.

TIPO / TYPE No. 5E

MONITORI ELETTRICI
ELECTRIC MONITORS

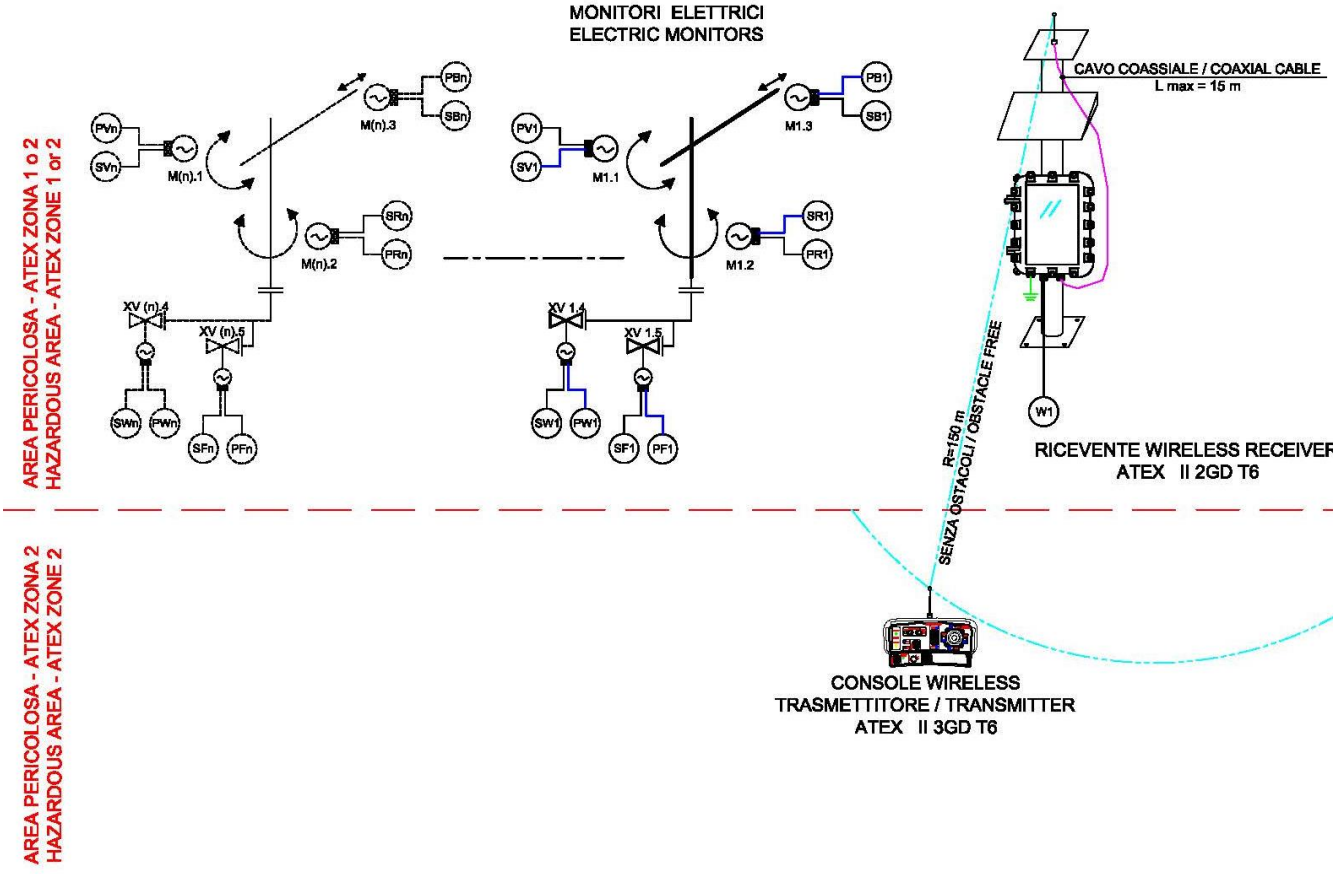

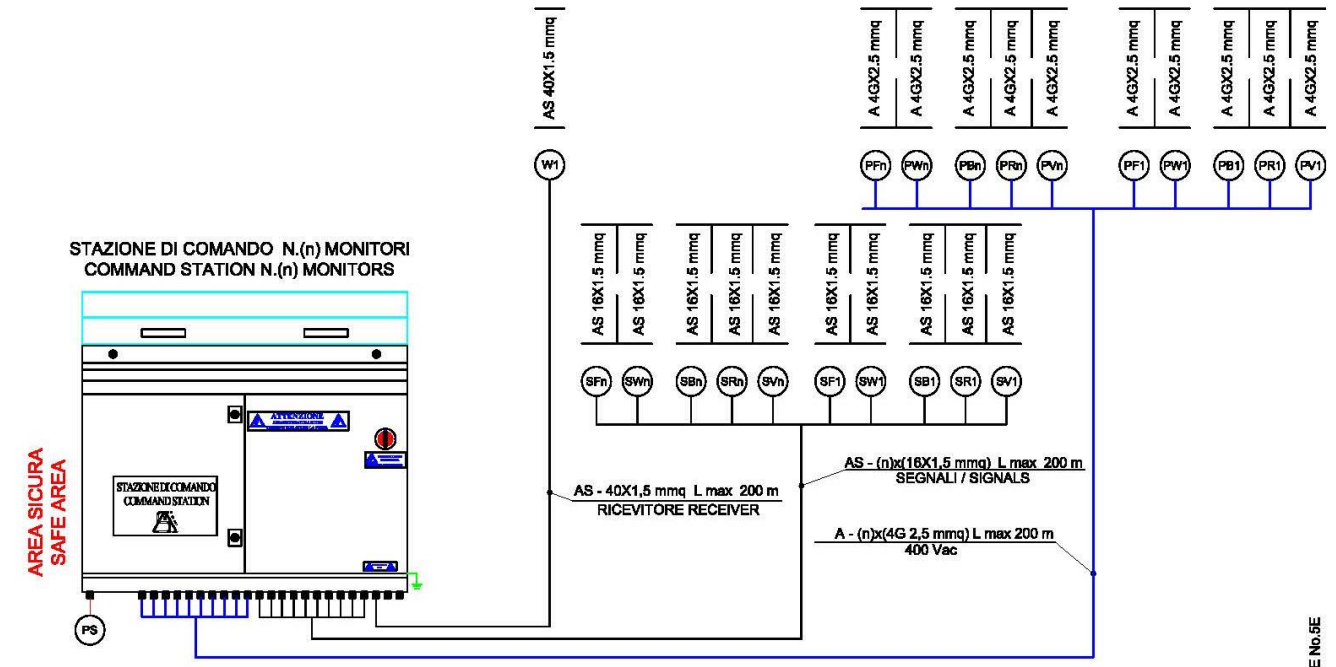

NOTE :

M(n).1	ALTO/BASSO - UPWARDS/DOWNWARDS	A	CAVO ARMATO / ARMORED CABLE
M(n).2	DESTRA/SINISTRA - RIGHTWARDS/LEFTWARDS	AS	CAVO ARMATO E SCHERMATO / ARMORED AND SHIELDED CABLE
M(n).3	BOCCHELLO/DEFLETTORE JET FOG - NOZZLE/SPREADER JET/FOG	PS	ALIMENTAZIONE 400 Vac - 50 Hz - 3F+N+T (cavo 5G) POWER SUPPLY 400 Vac - 50 Hz - 3PH+N+G (cable 5G)
XV(n).4	VALVOLA ACQUA / WATER VALVE		
XV(n).5	VALVOLA SCHIUMOGENO / FOAM CONCENTRATE VALVE		

Doc No. B 40 10 10 10 R.00 / TYPE No.5E

I particolari di questo foglio tecnico, sebbene esatti al tempo della pubblicazione, potrebbero essere soggetti a modifiche senza preavviso. - The data shown on this data sheet, although correct at the time of publication, may be varied without notice.

TIPO / TYPE No. 6EO

MONITORI ELETTRO-IDRAULICI
ELECTRO-HYDRAULIC MONITORS

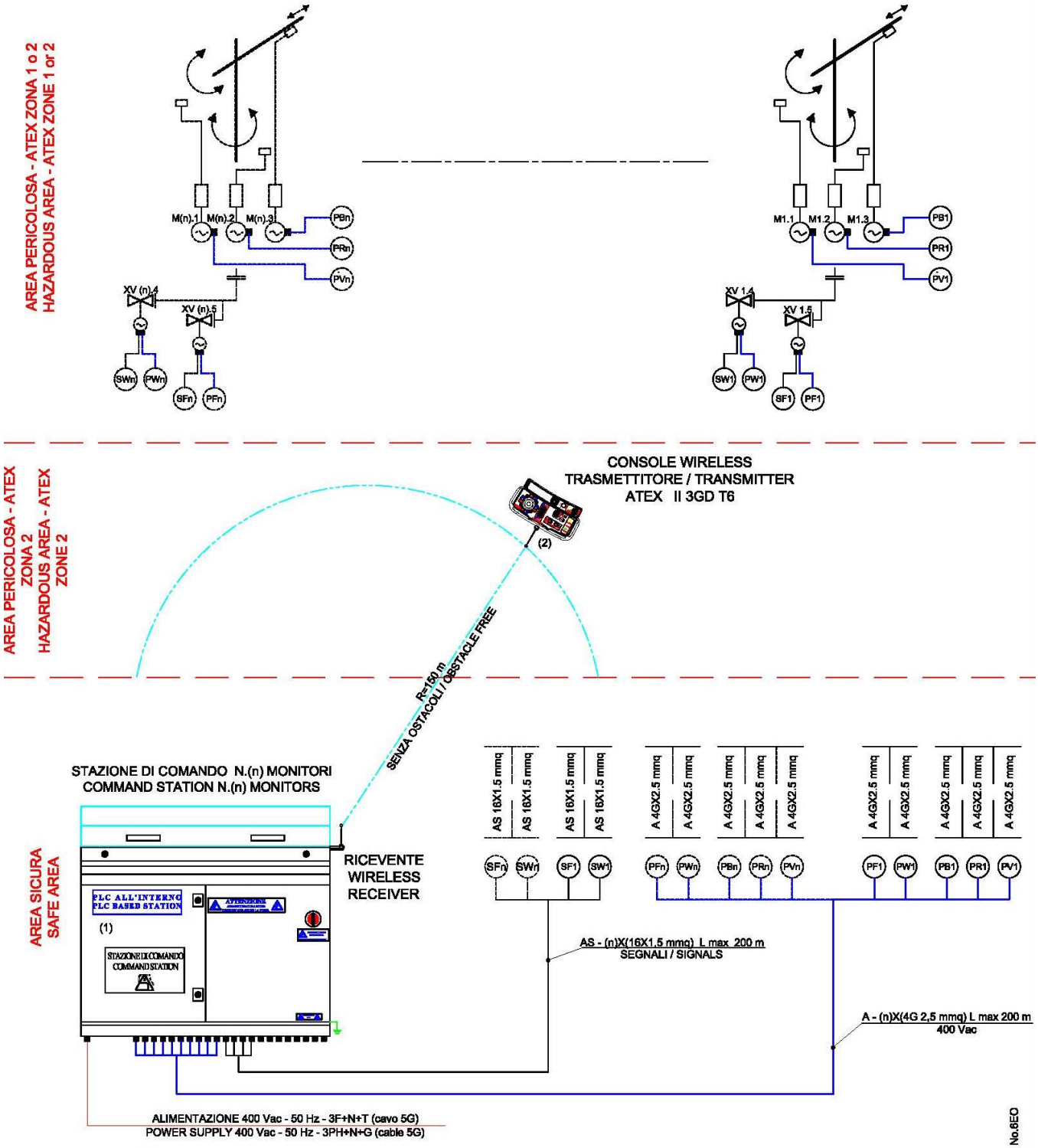

NOTE :

M(n).1	ALTO/BASSO - UPWARDS/DOWNWARDS	A	CAVO ARMATO / ARMORED CABLE
M(n).2	DESTRA/SINISTRA - RIGHTWARDS/LEFTWARDS	AS	CAVO ARMATO E SCHERMATO / ARMORED AND SHIELDED CABLE
M(n).3	BOCCHELLO/DEFLETTORE JET FOG - NOZZLE/SPREADER JET/FOG	1	DUE STAZIONI DI COMANDO DISPONIBILI CON SELETTORI PER SELEZIONARE 2 SU GLI (n) MONITORI INSTALLATI
XV(n).4	VALVOLA ACQUA / WATER VALVE		TWO COMMAND STATION AVAILABLE WITH SELECTORS CAPABLE TO CONTROL 2 AMONG (n) MONITORS INSTALLED
XV(n).5	VALVOLA SCHIUMOGENO / FOAM CONCENTRATE VALVE	2	MONITORI GOVERNABILI UNO PER VOLTA TRAMITE SELETTORE MONITORS CONTROLLED ONE AT THE TIME USING A SELECTOR

Doc No. B 40 10 10 R.00 / TYPE No.6EO

I particolari di questo foglio tecnico, sebbene esatti al tempo della pubblicazione, potrebbero essere soggetti a modifiche senza preavviso. - The data shown on this data sheet, although correct at the time of publication, may be varied without notice.

TIPO / TYPE No. 6E

MONITORI ELETTRICI
ELECTRIC MONITORS

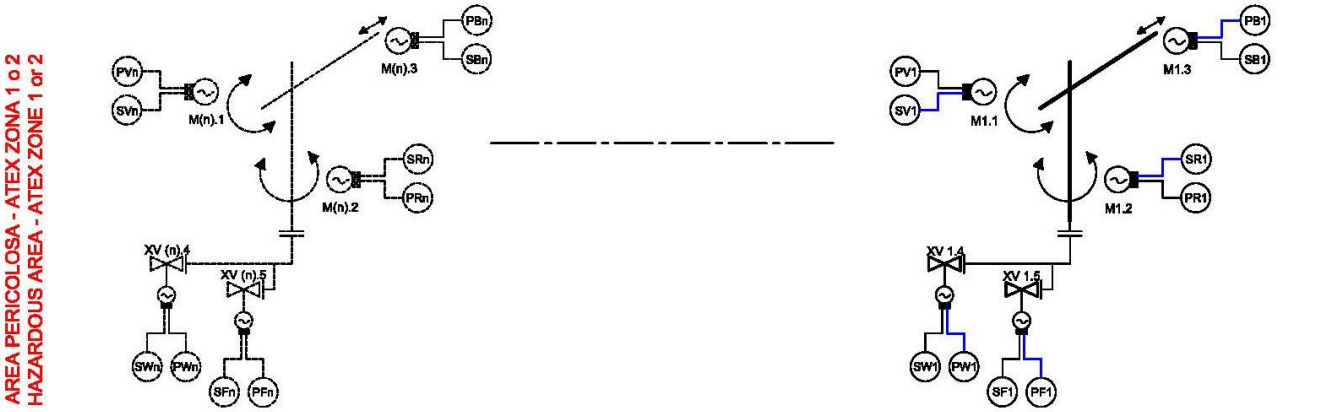

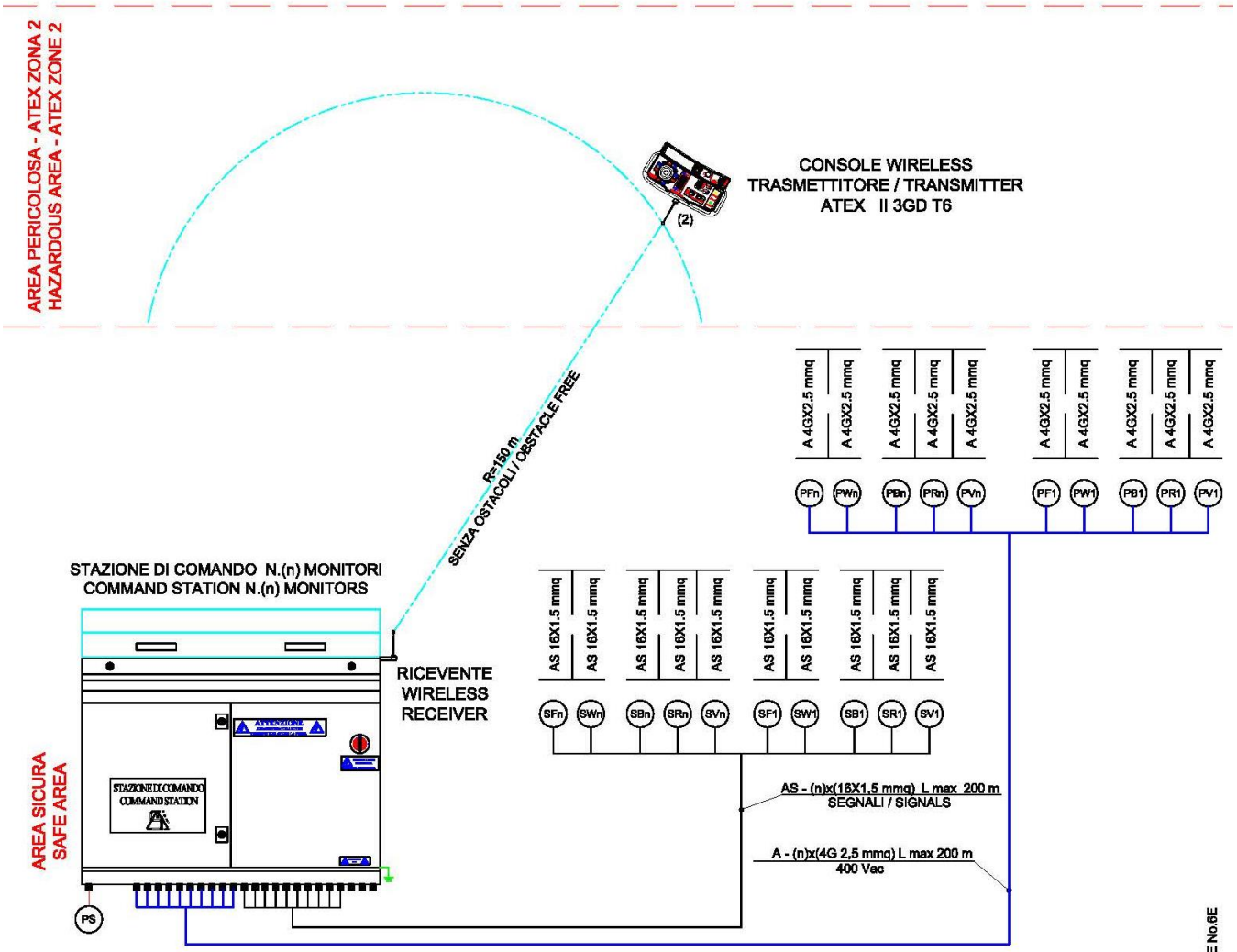

NOTE :

M(n).1	ALTO/BASSO - UPWARDS/DOWNWARDS	A	CAVO ARMATO / ARMORED CABLE
M(n).2	DESTRA/SINISTRA - RIGHTWARDS/LEFTWARDS	AS	CAVO ARMATO E SCHERMATO / ARMORED AND SHIELDED CABLE
M(n).3	BOCCHELLO/DEFLETTORE JET FOG - NOZZLE/SPREADER JET/FOG	PS	ALIMENTAZIONE 400 Vac - 50 Hz - 3F+N+T (cavo 5G) POWER SUPPLY 400 Vac - 50 Hz - 3PH+N+G (cable 5G)
XV(n).4	VALVOLA ACQUA / WATER VALVE		
XV(n).5	VALVOLA SCHIUMOGENO / FOAM CONCENTRATE VALVE		

Doc No. B 40 10 10 R.00 / TYPE No.6E

I particolari di questo foglio tecnico, sebbene esatti al tempo della pubblicazione, potrebbero essere soggetti a modifiche senza preavviso. - The data shown on this data sheet, although correct at the time of publication, may be varied without notice.

TIPO / TYPE No. 7EO

MONITORI ELETTRO-IDRAULICI
ELECTRO-HYDRAULIC MONITORS

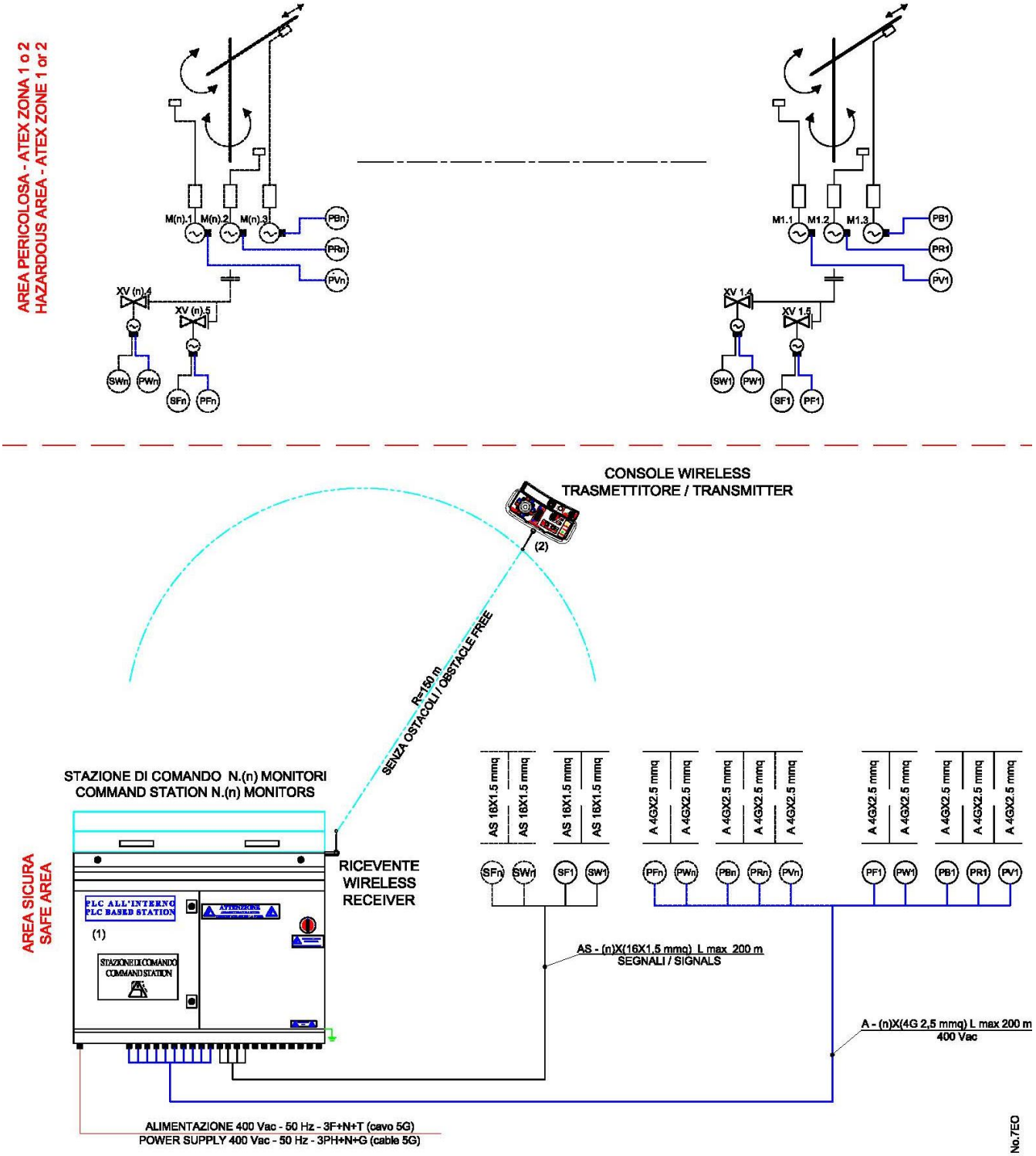

NOTE :

M(n).1	ALTO/BASSO - UPWARDS/DOWNWARDS	A	CAVO ARMATO / ARMORED CABLE
M(n).2	DESTRA/SINISTRA - RIGHTWARDS/LEFTWARDS	AS	CAVO ARMATO E SCHERMATO / ARMORED AND SHIELDED CABLE
M(n).3	BOCCHELLO/DEFLETTORE JET FOG - NOZZLE/SPREADER JET/FOG	1	DUE STAZIONI DI COMANDO DISPONIBILI CON SELETTORI PER SELEZIONARE 2 SU GLI (n) MONITORI INSTALLATI
XV(n).4	VALVOLA ACQUA / WATER VALVE		TWO COMMAND STATION AVAILABLE WITH SELECTORS CAPABLE TO CONTROL 2 AMONG (n) MONITORS INSTALLED
XV(n).5	VALVOLA SCHIUMOGENO / FOAM CONCENTRATE VALVE	2	MONITORI GOVERNABILI UNO PER VOLTA TRAMITE SELETTORE MONITORS CONTROLLED ONE AT THE TIME USING A SELECTOR

Doc No. B 40 10 10 10 R.00 / TYPE No.7EO

I particolari di questo foglio tecnico, sebbene esatti al tempo della pubblicazione, potrebbero essere soggetti a modifiche senza preavviso. - The data shown on this data sheet, although correct at the time of publication, may be varied without notice.

TIPO / TYPE No. 7E

MONITORI ELETTRICI
ELECTRIC MONITORS

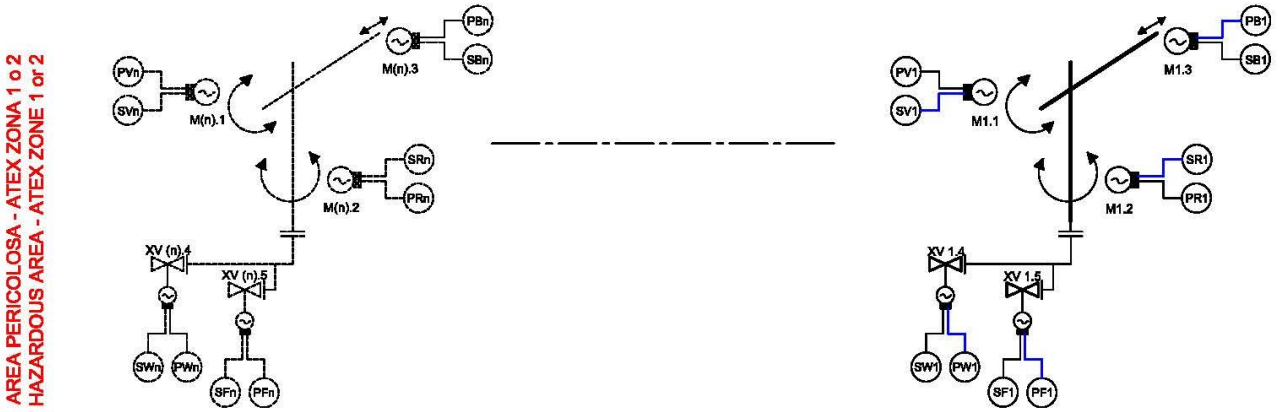

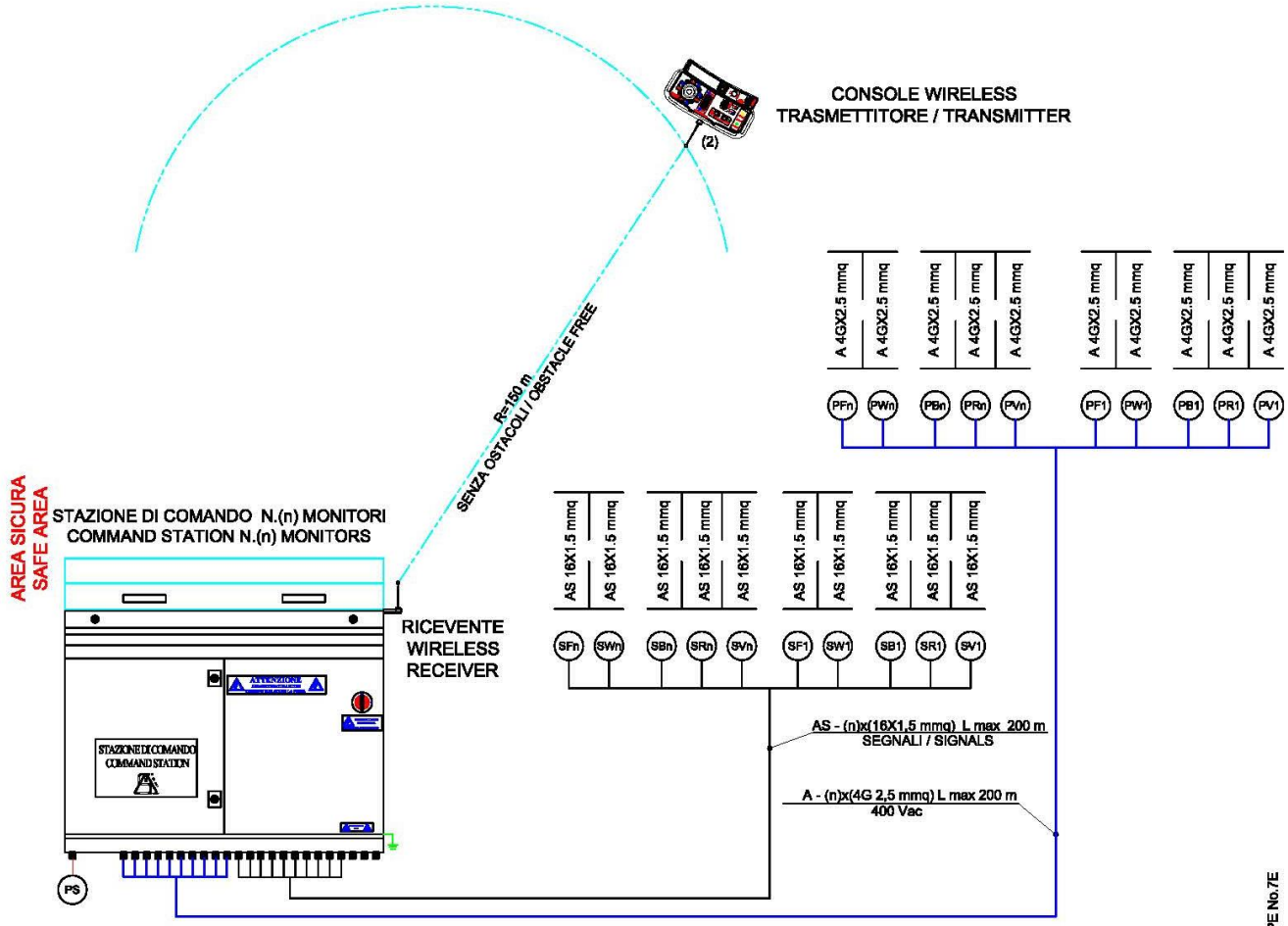

NOTE :

M(n).1	ALTO/BASSO - UPWARDS/DOWNWARDS	A	CAVO ARMATO / ARMORED CABLE
M(n).2	DESTRA/SINISTRA - RIGHTWARDS/LEFTWARDS	AS	CAVO ARMATO E SCHERMATO / ARMORED AND SHIELDED CABLE
M(n).3	BOCCHELLO/DEFLETTORE JET FOG - NOZZLE/SPREADER JET/FOG	PS	ALIMENTAZIONE 400 Vac - 50 Hz - 3F+N+T (cavo 5G) POWER SUPPLY 400 Vac - 50 Hz - 3PH+N+G (cable 5G)
XV(n).4	VALVOLA ACQUA / WATER VALVE		
XV(n).5	VALVOLA SCHIUMOGENO / FOAM CONCENTRATE VALVE		

Doc No. B 40 10 10 10 R.00 / TYPE No.7E

I particolari di questo foglio tecnico, sebbene esatti al tempo della pubblicazione, potrebbero essere soggetti a modifiche senza preavviso. - The data shown on this data sheet, although correct at the time of publication, may be varied without notice.